ACUMULACIÓN

SERIE AKU

Portes Pagados

CARACTERÍSTICAS

· Acero al carbono
· Barrera anticondensación
· Temperatura max. min (+99 ºC - 10 ºC)
· Acabado en Skay
· Entrega inmediata (material en stock)
· Presión de trabajo 6 bares.
· Garantía 5 años.
· Aislamiento poliuretano.
· Idóneo para instalaciones de aerotermia.
· No apto para agua de consumo.
· No apto para instalaciones directamente al exterior.

OPCIONALES

· Galvanizado interior · P.V.P +7%
· Acabado en aluminio.
· Conexiones extras
(para un mínimo de unidades)

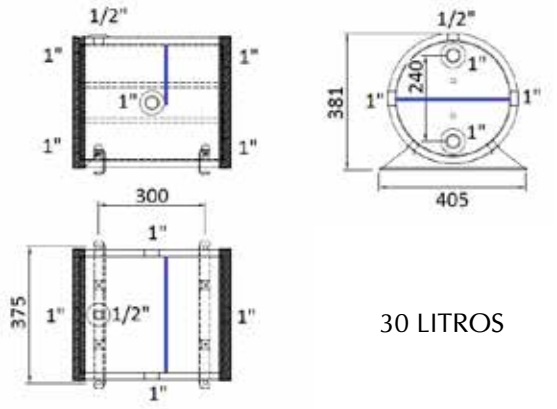

30 LITROS

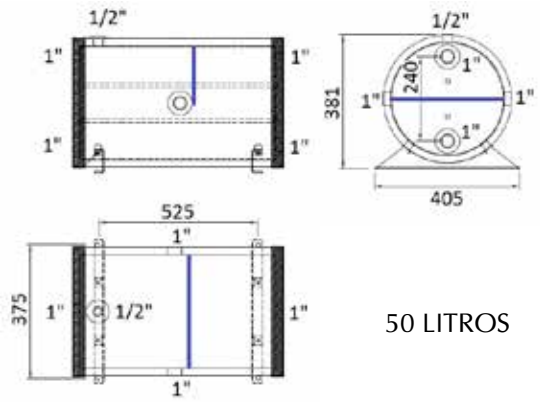

50 LITROS

Modelo	Capacidad Litros	Peso Kgs	Longitud mm	Diametro mm	Entre Ejes Horiz. C mm	Entre Ejes Vertic. D mm	
AERO 3	30	18	440	364	300	378	C
AERO 5	50	25	665	364	525	378	D

ACCESORIOS

Válvula seguridad SRP/M-6P

· Temperatura de proyecto 0 – 110ºC
· Sobrepresión apertura 10%
· Presión mínima 0,6 bar
· Presión de tarado 6 bar
· Conexión macho 3/4", descarga hembra

Purga de aire

· Temperatura de proyecto 0 – 110ºC
· Presión máxima 10 bar
· Conexión macho 1/2"

Termómetro

Termómetro Bi-metálico cromado 0-120ºC. Incluye vaina. Rosca 1/2"

Los datos, medidas y fotografías mostradas pueden sufrir modificaciones sin preaviso. Se consideran en firme los datos en fase de oferta.

USOS DEL MODELO AERO:

Los nuevos AEROS 2019, han sido rediseñados para hacer una triple función: depósito de inercia, aguja hidráulica, y desaireador:

DEPÓSITO DE INERCIA

La mayoría de bombas de aerotermia, requieren un mínimo de fluido en circuito, so pena de bloquearse. Los circuitos habituales de aerotermia, no disponen del mínimo fluido necesario, generando constantes problemas. Los AEROS aumentan el volumen en el circuito, con el fin de reducir las arrancadas y paradas del compresor y su bloqueo final.

AGUJA HIDRÁULICA

Las aerotermias suelen dar servicio a más de un circuito (varias líneas de fan coils, o calefacción y ACS), y éstos disponen de diferentes necesidades de caudales/bombas. Equilibrar los diferentes circuitos, para que cada uno absorba el caudal necesario sin disturbar al resto, no es fácil sin una aguja hidráulica. Los AEROS, han sido diseñados para realizar ésta función. Las distancias entre conexiones, más su rejilla interior hacen posible romper los diferentes flujos en servicio.

DESAIREADOR

La rejilla interna incorporada, hace posible que las burbujas de aire, se deriven hacia la purga. De esta manera, evitamos enviar y mantener aire en el circuito, y conseguimos purgar el depósito, utilizando todo su contenido efectivo.

ADAPTABILIDAD AQUAFLEX:

Los AERO pueden ser instalados a pared, a suelo, horizontales, verticales, a dos o a cuatro tubos, e incluso en instalaciones híbridas (Bomba de calor + caldera de apoyo):

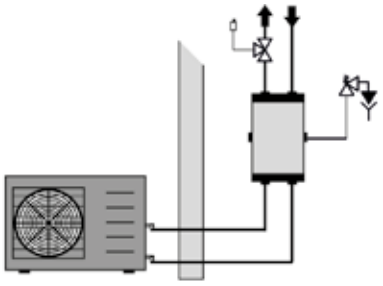

INSTALACIÓN VERTICAL A PARED

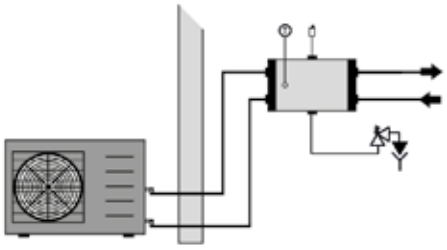

INSTALACIÓN HORIZONTAL A PARED

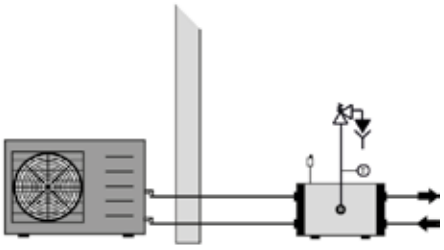

INSTALACIÓN HORIZONTAL A SUELO

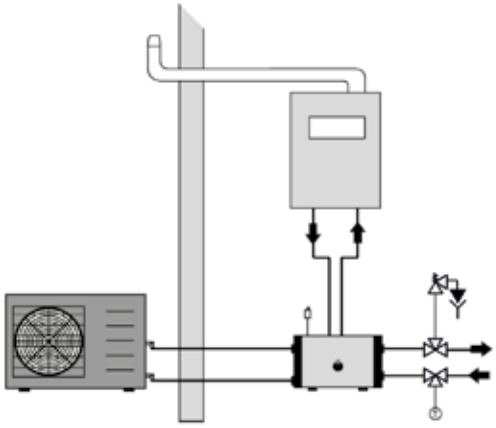

INSTALACIÓN HÍBRIDA HORIZONTAL A SUELO

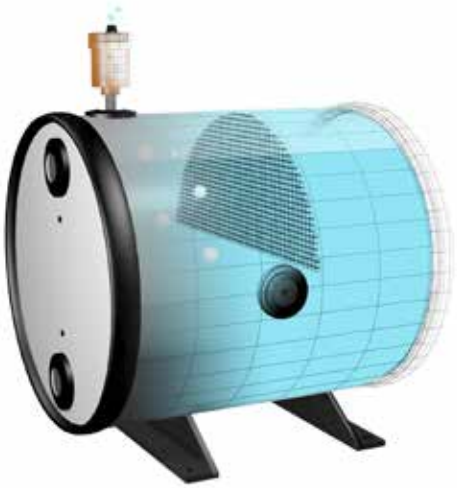

FUNCIÓN AIREADOR

Interacumulador Máximo Rendimiento
Modelo MRVE-AERO

Temp Max 99 °C ***Portes Pagados***

CARACTERÍSTICAS

- Serpentín fijo de máxima superficie, antilegionela, de diseño elíptico
- Tratamiento interno vitrificado al vacío en horno a 860 ºC
- Temperatura máxima de trabajo 99ºC
- Presión de trabajo acumulador 10 bar !!
- Aislamiento en poliuretano 50mm - 200/500 litros
  85mm – 750 litros
- Aislamiento no desmontable
- Acabado externo poliestireno rígido color gris
- Anodo de magnesio incluido con téster de consumo
- Boca de registro en todos los modelos.
- Conexión para resistencia eléctrica
- Garantía 5 años.

OPCIONALES

Sistema correx-up (ver pág. 30)
Resistencias eléctricas (ver pág. 30)
Preparación para instalación en exterior

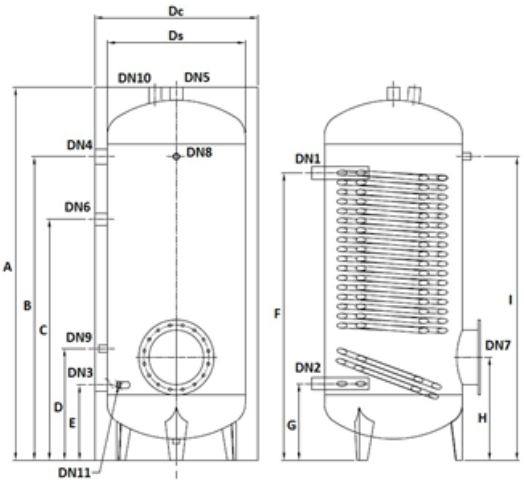

Modelos 200-300-400-500-750

DN1-DN2	1 1/4" Entrada/Salida serpentín	DN7	2" Resistencia eléctrica opcional
DN3	1 1/4" Entrada agua fría sanitaria	DN8	1/2" Termómetro
DN4	1 1/2" Resistencia de apoyo	DN9	1/2" Termostato/sonda
DN5	1 1/4" Salida agua caliente sanitaria	DN10	1 1/4" Ánodo de magnesio
DN6	1 1/4" Recirculación	DN11	1/2" Vaciado

Modelo	Capacidad Litros	M2 Serpentín	Peso Kgs	Altura mm	Diametro mm	Boca de inspección mm	Válvula de seguridad	
MRVE-AERO 200	200	3	95	1.215	600	220x300	SRP/M-8P	B
MRVE-AERO 300	300	4	130	1.485	650	220x300	SRO/M-8P	B
MRVE-AERO 400	400	5	155	1.555	750	220x300	SRO/M-8P	C
MRVE-AERO 500	500	6	180	1.805	750	220x300	SRO/M-8P	C
MRVE-AERO 750	750	7	250	1.850	970	220x300	SRO/M-8P	B

APTOS PARA USOS SOLARES: CUMPLIENDO NE Articulo 3.4.2 ACUMULADORES

ACCESORIOS

Válvula seguridad SRP/M-8P
- Temperatura de proyecto 0-110ºC
- Sobrepresión apertura 10%
- Presión mínima 0,6 bar
- Presión de tarado 8 bar
- Conexión macho 1/2", descarga hembra

Válvula seguridad SRO/M-8P
- Temperatura de proyecto 0 – 110ºC
- Sobrepresión apertura 10%
- Presión mínima 0,6 bar
- Presión de tarado 8 bar
- Conexión macho 3/4", descarga hembra

Purga de aire
- Temperatura de proyecto 0 – 110ºC
- Presión máxima 10 bar
- Conexión macho 1/2"

Termómetro
Termómetro Bi-metálico cromado 0-120ºC. Incluye vaina. Rosca 1/2"

Los datos, medidas y fotografías mostradas pueden sufrir modificaciones sin preaviso. Se consideran en firme los datos en fase de oferta.

UTILIZACIÓN

Los interacumuladores de la serie MRVE-AERO, están especialmente diseñados para aquellas instalaciones donde se requiera un serpentín de gran superficie. Instalaciones de baja temperatura, como las de aerotermia, son las aplicaciones más usuales para este modelo, puesto que son capaces de disipar una gran cantidad de potencia. También aquellas instalaciones que disponen de un espacio muy limitado, pero que tienen periodos punta muy fuertes, por ejemplo gimnasios o centros deportivos, son instalaciones donde los MRVE-AERO, están especialmente indicados.

Para tablas de rendimiento, consultar nuestra página WEB www.aquaflex.es, donde podrán ver los siguientes datos:

- Potencia Térmica
- Caudal de la bomba
- Tiempo de calentamiento
- Producción de A.C.S.
- Litros en los primeros 10 min.
- Pérdida de carga Intercambiador
- Dispersión térmica aislamiento
- Vaso de expansión recomendado por capacidad

TESTER DE ÁNODO INCLUIDO

ESQUEMA DE INSTALACIÓN

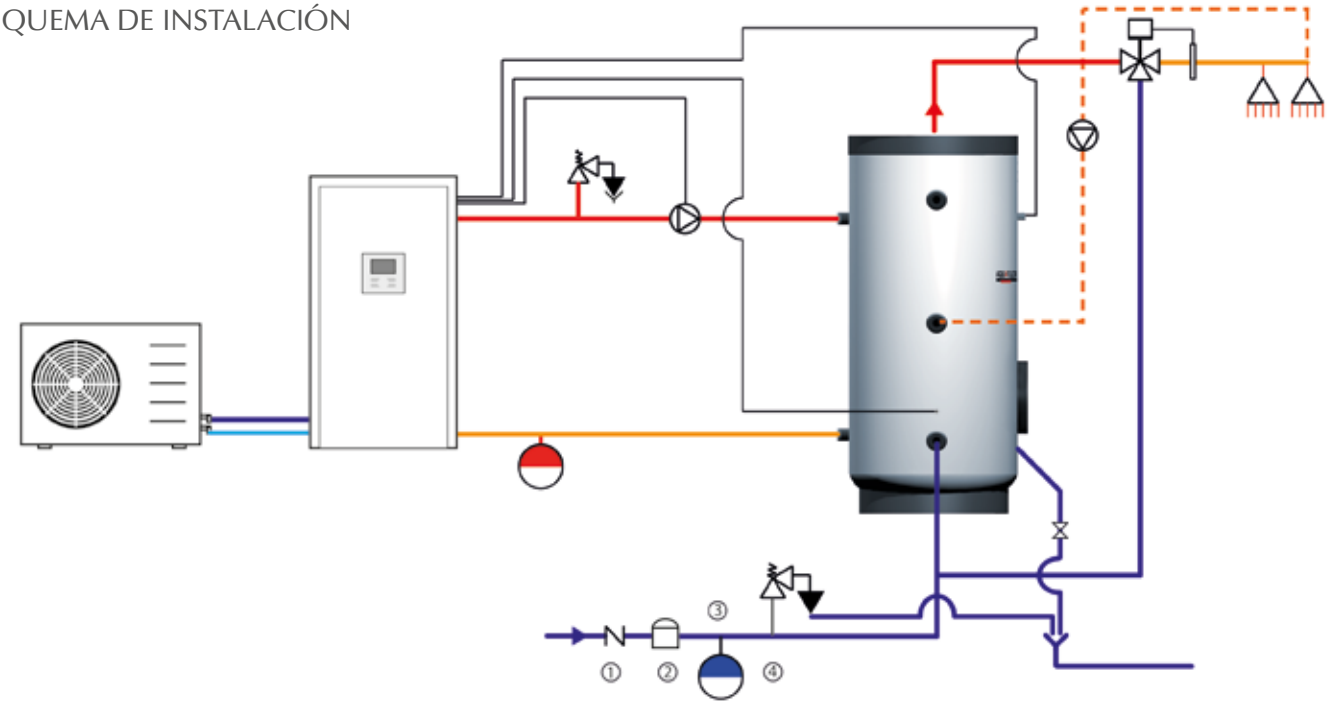

DATOS DIMENSIONALES

Modelo	DC mm	DS mm	A mm	B mm	C mm	D mm	E mm	F mm	G mm	H mm	I mm
MRVE-AERO 200	600	500	1.215	960	780	420	290	900	310	400	950
MRVE-AERO 300	650	550	1.485	1.210	960	445	300	1.145	305	410	1.210
MRVE-AERO 400	750	650	1.555	1.235	1.065	435	325	1.235	345	435	1.235
MRVE-AERO 500	750	650	1.805	1.485	1.165	475	325	1.420	345	435	1.485
MRVE-AERO 750	970	800	1.850	1.500	1.110	500	350	1.455	355	460	1.480

Interacumulador **MURAL**
Modelo **SOLAR** ENVOLVENTE

Temp Max 99 °C ***Portes Pagados***

CARACTERÍSTICAS

- Vitrificado al vacío en horno a 860 °C
- Ánodo de magnesio substituible
- Temperatura máxima de trabajo 99 °C
- Conexión para posible resistencia eléctrica (no incluida)
- Posición horizontal/vertical
- Anclajes para pared incluidos
- Presión Acumulador 8 bar
  Doble camisa 3 bar
- Acabado poliestireno rígido color blanco.
- Aislamiento en poliuretano rígido 35 mm.
- 5 años de Garantía.

OPCIONALES

Resistencia eléctrica (ver pag. 30)

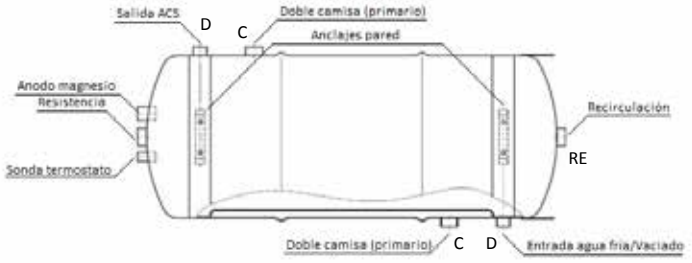

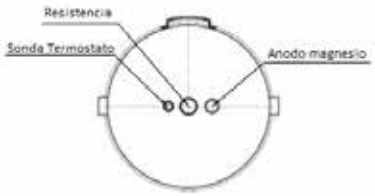

Modelo	Capacidad Litros	M2 Serpentín	Peso Kgs	Altura mm	Diametro Aislado mm	Ø C	Ø D	Ø RE	VÁLVULA DE SEGURIDAD		
									Standard	Solar	
SEN8	80	0,50	40	955	470	1"	1"	1" ¼	SRP/M-8P	SMP/MS-8P	B
SEN10	100	0,60	45	1.080	470	1"	1"	1" ¼	SRP/M-8P	SMP/MS-8P	C
SEN15	150	0,75	60	1.100	520	1" ¼	1"	1" ¼	SRP/M-8P	SMP/MS-8P	C
SEN20	200	1,00	70	1.130	570	1" ¼	1"	1" ¼	SRP/M-8P	SMP/MS-8P	C
SEN30	300	1,40	80	1.400	620	1" ¼	1" ¼	1" ¼	-	-	C

ATENCIÓN: LLENAR SIEMPRE ANTES EL CIRCUITO SECUNDARIO Y DESPUÉS EL CIRCUITO PRIMARIO!!

ACCESORIOS

Válvula seguridad SRPM-8P

- Temperatura de proyecto 0 – 110ºC
- Sobrepresión apertura 10%
- Presión mínima 0,6 bar
- Presión de tarado 8 bar
- Conexión macho 1/2", descarga hembra

Válvula seguridad SMP/MS-8P

- Temperatura de proyecto 0 – 140ºC
- Sobrepresión apertura 10%
- Presión mínima 0,6 bar
- Presión de tarado 8 bar
- Conexión macho 1/2", descarga hembra

Purga de aire

- Temperatura de proyecto 0 – 110ºC
- Presión máxima 10 bar
- Conexión macho 1/2"

Termómetro

Termómetro Bi-metálico cromado 0-120ºC. Incluye vaina. Rosca 1/2"

Los datos, medidas y fotografías mostradas pueden sufrir modificaciones sin preaviso. Se consideran en firme los datos en fase de oferta.

UTILIZACIÓN

La serie SOLAR ENVOLVENTE de AQUAFLEX va dirigida a todas aquellas instalaciones eminentemente domésticas que requieran de un buen intercambio de calor y una acumulación que garantice un confort de agua caliente sanitaria en todo momento. Su intercambiador, formado por una doble camisa que envuelve el acumulador, permite a esta serie trabajar de forma específica en las instalaciones que no usan bomba de primario (termosifón). Instalaciones de paneles solares, o de fuegos a tierra son las principales aplicaciones de la serie SOLAR ENVOLVENTE. La pérdida de carga generada por este tipo de intercambiador es mínima frente a otros sistemas como los de serpentín, cosa que los hace idóneos para poder trabajar en sistemas no forzados, utilizando únicamente la circulación natural por diferencial de temperatura.

CARACTERÍSTICAS

Dado que son los sistemas solares la opción más utilizada en la aplicación de los SOLAR ENVOLVENTE, AQUAFLEX ha decidido tratar el interior del acumulador con el sistema de protección que mejor asegura la no corrosión a alta temperatura: EL VITRIFICADO. Este tratamiento, aplicado en forma líquida por inmersión y cocido en horno a 860 ºC asegura que la superficie tratada no sufra cuando la temperatura suba más allá de lo previsto o incluso de lo aconsejable. Las instalaciones solares o de fuego a tierra, son por definición instalaciones con un margen de control limitado (el sol no se puede ni regular ni apagar), por lo que es posible que en momentos puntuales la temperatura supere incluso los 100ºC, por ello los SOLAR ENVOLVENTE tratados mediante VITRIFICACIÓN permanecerán inalterados aún y con ciclos de alta temperatura.

AISLAMIENTO

El aislamiento es siempre importante en un acumulador, pero lo es especialmente cuando éste va a ser instalado en instalaciones solares. Un aislamiento en poliuretano inyectado de célula cerrada (exento de CFC), de 35 mm de espesor, más una funda de poliestireno flexible, aseguran, además de una notable calidad estética, un aislamiento óptimo en cualquier situación de trabajo e instalación.

INSTALACIÓN

Es de vital importancia llenar el circuito secundario antes que el primario. De otra forma, la presión del circuito primario, sobre un secundario vacío deformaría las paredes del acumulador provocando de forma inmediata o a medio plazo, roturas y pérdidas de agua.
Los SOLAR ENVOLVENTE se pueden instalar tanto de forma horizontal como vertical indistintamente sin afectar a su rendimiento, e incluyen siempre de serie los anclajes para colgarlos a la pared.
Es imprescindible instalar válvulas de seguridad en ambos circuitos (8 bar ACS, 3 bar primario).

ESQUEMA DE INSTALACIÓN EN HORIZONTAL

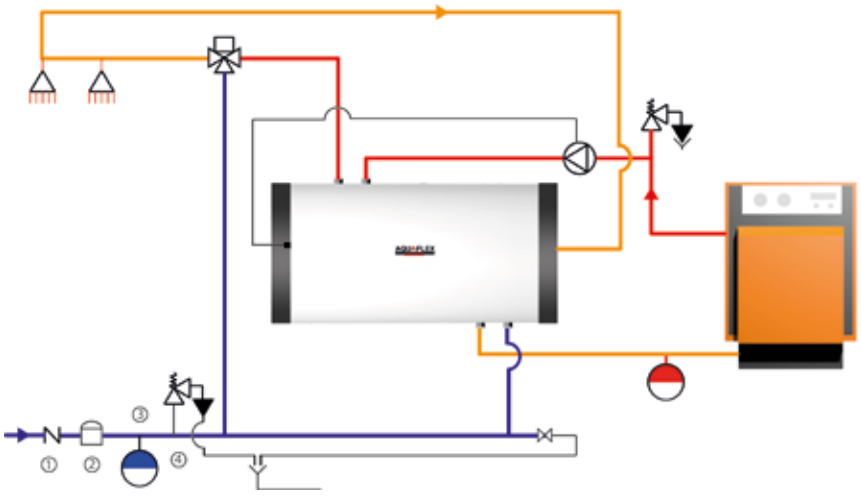

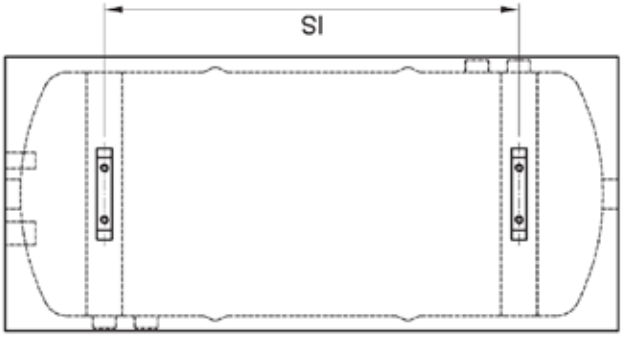

DISTANCIA ANCLAJES	
CAPACIDAD	SI (mm)
80	550
100	675
150	690
200	690
300	950

Interacumulador con Serpentín y Resistencia

Modelo **SOLAR** COMPLET

Temp Max 99 °C ***Portes Pagados*** ***Aplic. Solar***

CARACTERÍSTICAS

- Vitrificado al vacío E-Mail en horno a 860ºC
- Resistencia incluida
- Ánodo de magnesio substituible
- Termostato de trabajo de la resistencia.
- Termostato de seguridad a rearme manual.
- Vaina extra para control de temperatura interna (a media altura).
- Anclajes para pared.
- Presión acumulador 6 bares.
- Presión serpentín 12 bares
- Aislamiento en poliuretano densidad 40 Kg/m3
- Acabado en chapa barnizada color blanco
- Conexiones de serpentín por el lado derecho.
- Instalación mural, o de pie sobre trípode.
- Brida para limpieza.
- Válvula de seguridad incluída

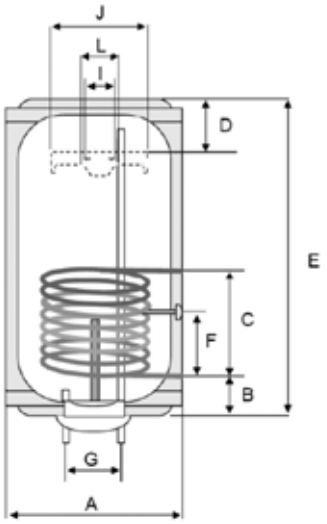

ESQUEMA DIMENSIONAL

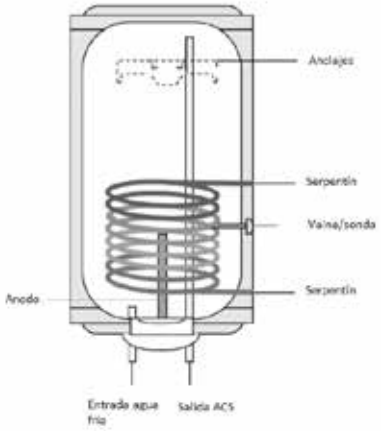

ESQUEMA DE CONEXIONES

Modelo	Capacidad Litros	M2 Serpentín	Peso Kgs	Altura mm	Diametro mm	Conexiones		Potencia Resistencia W	
						Serpentín	ACS		
SCOM 80	80	0,53	29	700	460	1/2" Hembra	1/2" Macho	1.200	E
SCOM 100	100	0,8	36	805	460	1/2" Hembra	1/2" Macho	1.500	D
SCOM 120	120	0,8	48	1.000	460	1/2" Hembra	1/2" Macho	1.500	D
SCOM 150	150	1,1	54	935	550	3/4" Hembra	3/4" Macho	2.000	D
SCOM 200	200	1,1	64	1.105	550	3/4" Hembra	3/4" Macho	2.000	D

Los datos, medidas y fotografías mostradas pueden sufrir modificaciones sin preaviso. Se consideran en firme los datos en fase de oferta.

UTILIZACIÓN

Los interacumuladores SCOM de AQUAFLEX, están diseñados para dar respuesta a aquellas instalaciones domésticas, para generar y acumular su ACS. A través de un primario que puede provenir de diversas fuentes (caldera tradicional, biomasa, captadores solares, bomba de calor, etc…), es capaz de intercambiar una gran cantidad de potencia gracias a su serpentín de gran superficie. Como apoyo para momentos puntuales (por ejemplo en verano), los SCOM vienen equipados de serie con una resistencia eléctrica. De este modo, un solo equipo ofrece más alternativas y seguridad de servicio.

CARACTERÍSTICAS

Los SCOM, han sido diseñados de forma escrupulosa para aportar importantes ventajas tanto a instaladores, como a usuarios.

Sus características más especiales son:
- Tratamiento interno mediante vitrificado en horno, que lo hace idóneo para trabajar con aguas agresivas.
- Ánodo de magnesio sustituible.
- Serpentín de gran superficie y desarrollo, capaz incluso de trabajar a baja temperatura (bomba de calor, aerotermia, etc..).
- Gran aislamiento en poliuretano, y con una densidad de 40 Kg/m3 para asegurar las mínimas pérdidas de calor.
- Brida inferior inspeccionable, que permite la limpieza interior, y el cambio del ánodo o resistencia.
- Vaina a media altura, para control de temperatura exterior (para bomba, válvula de tres vías, etc…)

Vaina SCOM

La vaina, situada a media altura, permite un control de la temperatura media del acumulador, ideal para hacer arrancar la bomba, válvula de 3 vías, etc…

Junta

Con una sola junta, AQUAFLEX logra la estanqueidad del ánodo, la resistencia y la brida, con una seguridad total.

Brida

La brida inferior permite la limpieza del interior, así como el acceso al cambio del ánodo, y a la resistencia eléctrica. En el cabezal, se encuentra el doble termostato, para fijar la temperatura mediante un selector, y el de seguridad a rearme manual.

Ánodo especial

El ánodo, se ha situado en la parte alta, más allá de la resistencia, para que ésta no haga de pantalla. De esta forma, toda la superfície, queda protegida. Una novedad AQUAFLEX que aumenta de forma importante la durabilidad del SCOM.

ESQUEMA DE INSTALACIÓN

Los solar complet están diseñados para ser instalados siempre en vertical y, anclado a pared o sobre trípode.

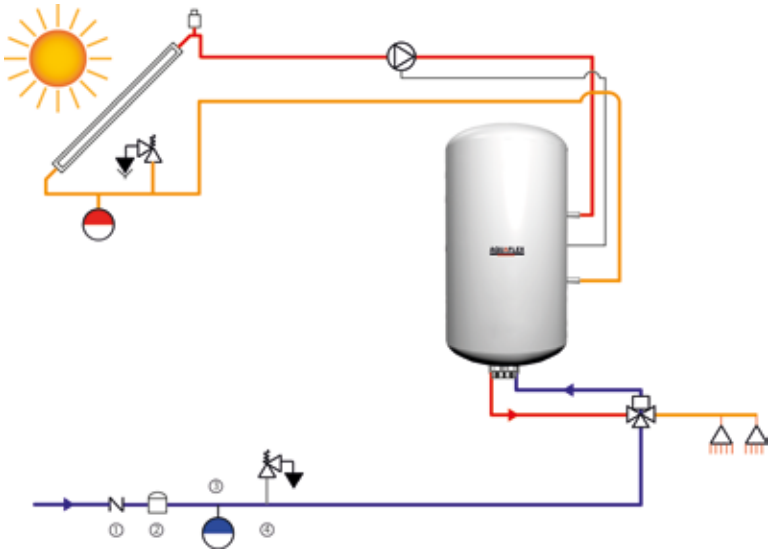

DATOS DIMENSIONALES

Modelo	A	B	C	D	E	F	G	I	J	L
SCOM80	460	185	265	130	700	135	100	70	350	150
SCOM100	460	185	350	160	805	215	100	70	350	150
SCOM120	460	185	350	170	1.000	215	100	70	350	150
SCOM150	550	247	350	180	935	130	140	70	350	150
SCOM200	550	247	350	180	1.105	130	140	70	350	150

Temp Max 99 °C ***Portes Pagados***

CARACTERÍSTICAS

- Serpentín fijo de gran superficie, antilegionela, de diseño elíptico
- Tratamiento interno vitrificado al vacío en horno a 860 ºC
- Temperatura máxima de trabajo 99ºC
- Presión de trabajo acumulador 10 bar !!
- Aislamiento en poliuretano 50 mm.
- Aislamiento no desmontable
- Acabado externo poliestireno rígido color gris
- Anodo de magnesio incluido con téster de consumo
- Boca de registro en todos los modelos. Dn400 en 1.000 litros.
- Conexión para resistencia eléctrica
- Garantía 5 años.

OPCIONALES

Sistema correx-up (ver pág. 30)
Resistencias eléctricas (ver pág. 30)
Preparación para instalación en exterior
Boca de hombre DN400 para 750 Litros.

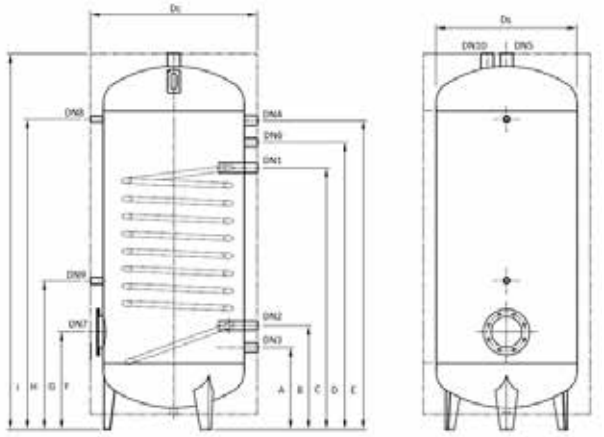

150/200/300/500 Litros

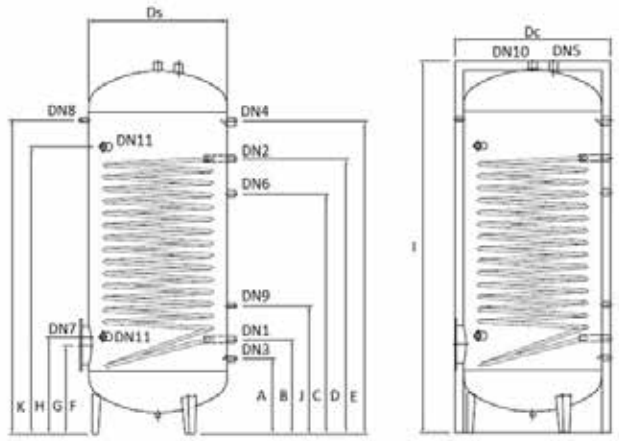

750/1000 Litros

Modelo	Capacidad	M2 Serpentín	Peso Kgs	Altura mm	Diametro mm	Boca de inspección mm	Válvula de seguridad		
							Standard	Solar	
MRVE150	150	0,60	60	1.140	600	180 x 20	SRP/M-8P	SMP/MS-8P	B
MRVE200	200	0,80	78	1.345	600	180 x 20	SRP/M-8P	SMP/MS-8P	B
MRVE300	300	1,10	90	1.465	650	180 x 20	SRO/M-8P	-	B
MRVE500	500	1,55	115	1.755	750	180 x 20	SRO/M-8P	-	B
MRVE750	750	2,20	185	1.900	900	220 x 30	SRO/M-8P	-	-
MRVE1000	1.000	2,80	200	2.150	900	400	SRO/M-8P	-	-

APTOS PARA USOS SOLARES: CUMPLIENDO NE Articulo 3.4.2 ACUMULADORES

ACCESORIOS

Válvula seguridad SRP/M-8P

- Temperatura de proyecto 0 – 110ºC
- Sobrepresión apertura 10%
- Presión mínima 0,6 bar
- Presión de tarado 8 bar
- Conexión macho 1/2", descarga hembra

Válvula seguridad SRO/M-8P

- Temperatura de proyecto 0 – 110ºC
- Sobrepresión apertura 10%
- Presión mínima 0,6 bar
- Presión de tarado 8 bar
- Conexión macho 3/4", descarga hembra

Válvula seguridad SMP/MS-8P

- Temperatura de proyecto 0 – 140ºC
- Sobrepresión apertura 10%
- Presión mínima 0,6 bar
- Presión de tarado 8 bar
- Conexión macho 1/2", descarga hembra

Purga de aire

- Temperatura de proyecto 0 – 110ºC
- Presión máxima 10 bar
- Conexión macho 1/2"

Termómetro

Termómetro Bi-metálico cromado 0-120ºC. Incluye vaina. Rosca 1/2"

Los datos, medidas y fotografías mostradas pueden sufrir modificaciones sin preaviso. Se consideran en firme los datos en fase de oferta.

ESQUEMA DE INSTALACIÓN

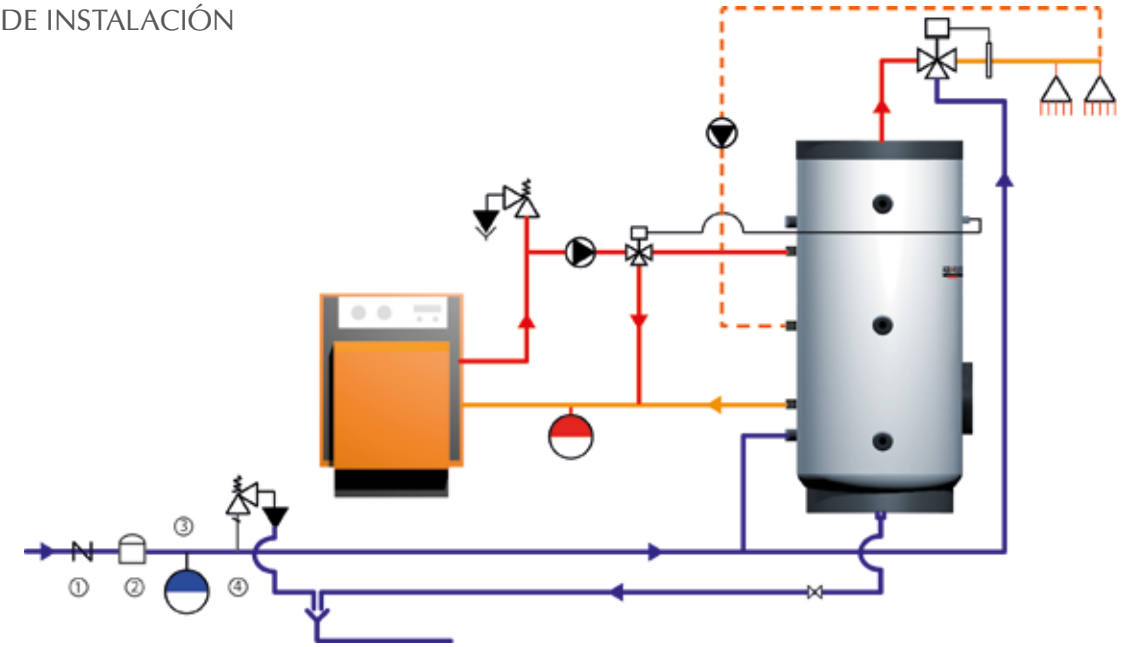

DATOS DIMENSIONALES

Modelo	DC mm	DS mm	A mm	B mm	C mm	D mm	E mm	F mm	G mm	H mm	I mm	J mm	K mm
MRVE150	600	500	295	380	635	785	890	370	555	895	1.140	-	-
MRVE200	600	500	310	395	810	960	1.105	370	560	1.110	1.345	-	-
MRVE300	650	550	320	405	1.020	1.120	1.205	380	580	1.210	1.465	-	-
MRVE500	750	650	335	420	1.115	1.300	1.470	405	635	1.480	1.755	-	-
MRVE750	900	800	435	545	1.090	1.290	1.555	510	560	1.410	1.900	730	1.565
MRVE1000	900	800	435	545	1.390	1.590	1.805	510	560	1.660	2.150	740	1.815

LEYENDA

Modelo 150 - 200 - 300 - 400 - 500

DN1-DN2: 1″	1″ Entrada/Salida serpentín
DN3:	1″ Entrada agua fría sanitaria
DN4:	1 ½″ Resistencia de apoyo
DN5:	1 ¼″ Salida agua caliente sanitaria
DN6:	¾″ Recirculación
DN7:	2″ Resistencia eléctrica opcional
DN8:	½″ Termómetro
DN9:	½″ Termostato/sonda
DN10:	1 ¼″ Ánodo de magnesio

Modelo 750 - 1000

DN1-DN2: 1″	1″ Entrada/Salida serpentín)
DN3:	1″ (Entrada agua fría sanitaria)
DN4:	1 ½″ Resistencia de apoyo
DN5:	1 ¼″ Salida agua caliente sanitaria
DN6:	1″ Recirculación
DN7:	2″ Resistencia eléctrica opcional
DN8:	½″ Termómetro
DN9:	½″ Termostato/sonda
DN10:	1 ¼″ Ánodo de magnesio
DN11:	1 ¼″ Conexión auxiliar

Para tablas de rendimiento, consultar nuestra página WEB www.aquaflex.es, donde podrán ver los siguientes datos:

- Potencia Térmica
- Caudal de la bomba
- Tiempo de calentamiento
- Producción de A.C.S.
- Litros en los primeros 10 min.
- Pérdida de carga Intercambiador
- Dispersión térmica aislamiento
- Vaso de expansión recomendado por capacidad

TESTER DE ÁNODO INCLUIDO

Temp Max 80 °C **Portes Pagados** **Aplic. Solar**

CARACTERÍSTICAS

- Acero Inoxidable Duplex 2205 macizo.
- Serpentin Fijo en acero Inoxidable Duplex 2205 de gran superficie.
- Temperatura máxima de trabajo 80ºC
- Aislamiento en poliuretano inyectado 50/80 mm.
- Presión – 8 bar.
- Acabado en PVC blanco.
- Boca de registro.
- Portes pagados hasta destino S/ camión en península.
- Garantía 5 años.
- Cumpliendo R.D. 865/2003 contra legionela.
- Boca de hombre DN-400 a partir de 1.000 litros.

OPCIONALES

- Resistencias eléctricas (ver página 30).
- Manguitos extras.
- Medidas especiales.
- Posición horizontal.
- Otras presiones.

Termómetro

Termómetro Bi-metálico cromado 0-120ºC. Incluye vaina. Rosca 1/2"

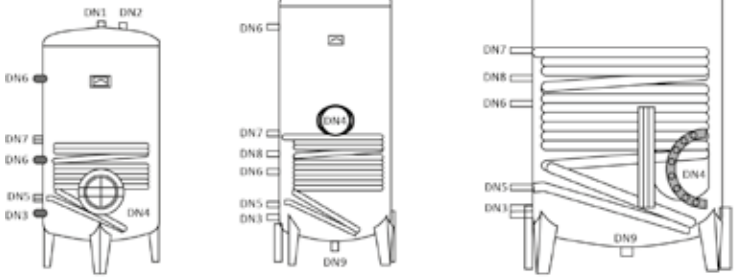

200 300/500/750 1000/1500/2000/2500/3000

DATOS DIMENSIONALES Y PRECIOS

Modelo	Capacidad Litros	M2 Serpentín	Peso Kgs	Altura mm H	Diametro mm D	Boca de Hombre mm x mm	Válvula seguridad		
							Standard	Solar	
MRI2	200	0,75	40	1.300	600	150x100	SRP/M-8P	SMP/MS-8P	C
MRI3	300	0,95	75	1.830	600	150x100	-	-	C
MRI5	500	1,75	100	1.880	750	150x100	-	-	C
MRI75	750	2,85	130	1.850	980	150x100	-	-	-
MRI10	1.000	3,60	200	2.300	980	DN-400	-	-	-
MRI15	1.500	4,60	290	2.600	1.110	DN-400	-	-	-
MRI20	2.000	5,70	460	2.400	1.360	DN-400	-	-	-
MRI25	2.500	6,80	540	2.900	1.360	DN-400	-	-	-
MRI30	3.000	6,80	630	3.300	1.360	DN-400	-	-	-

APTOS PARA USOS SOLARES, CUMPLIENDO NE ArtÍculo 3.4.2. ACUMULADORES

DUPLEX 2205

El acero Inoxidable DUPLEX 2205, con alta concentración de Molibdeno, ha sido especialmente seleccionado frente a otros aceros antiguamente empleados, por su mayor resistencia a la corrosión, especialmente frente a los cloruros, agentes que causan la mayoría de corrosiones al inoxidable en las aplicaciones de ACS. Este material, unido a la soldadura de sus cordones mediante TIG, ofrece la mayor garantía posible frente a la corrosión, y hace innecesarios sistemas paralelos de ayuda (tipo ánodos de magnesio o sistemas catódicos de corriente impresa).

Los datos, medidas y fotografías mostradas pueden sufrir modificaciones sin preaviso. Se consideran en firme los datos en fase de oferta.

UTILIZACIÓN

Los interacumuladores de agua caliente sanitaria de la serie MRI de AQUAFLEX, están diseñados para la producción y almacenaje de agua a temperatura, disponible para dar respuesta de forma inmediata a variadas demandas simultáneas que se puedan producir en la instalación. El gran serpentín que incorporan estos modelos, permite que en muy poco espacio de tiempo, el volumen acumulado se ponga a régimen de temperatura, consiguiendo de esta forma una perfecta relación entre producción y acumulación. Especialmente dirigidos a instalaciones con periodos punta de consumo elevados, pero con espacio disponible reducido, éstos interacumuladores cubrirán las más exigentes demandas de ACS.

AQUAFLEX ha optado por el acero Inoxidable DUPLEX 2205 como evolución lógica a la realidad de las aguas presentes en nuestro país. Dado el constante aumento de la cloración de las aguas para asegurar su higiene, la capacidad corrosiva de las mismas por la concentración de iones cloro ha ido aumentando progresivamente. Si en un inicio, el AISI 304 era la calidad Standard utilizada, en breve se reveló como ineficaz frente a procesos corrosivos generados esencialmente por los cloruros, y la solución vino con la introducción paulatina de AISI 316 en la mayoría de realizaciones. El citado aumento de los cloruros, ha obligado nuevamente a la búsqueda de nuevas aleaciones más resistentes a éstos ambientes agresivos, y es el DUPLEX 2205 el que se ha revelado como más equilibrado que el AISI 316 en los diferentes aspectos necesarios para nuestras aplicaciones:

- Mayor poder anticorrosivo por su alto contenido en Molibdeno.
- Mayor resistencia a la erosión.
- Mayor dureza (BRINELL)
- Mayor límite elástico.
- Mayor carga de Rotura.

Estas características, hacen de este material, la elección de AQUAFLEX para dar respuesta a la realidad de un mercado en constante evolución, que requiere productos a la vanguardia y con la máxima garantía.

IMPORTANTE

Es imprescindible instalar una válvula de seguridad no manipulable a una presión máxima de 6 u 8 bar según modelo. Se recomienda conducir el desagüe hasta un lugar indicado para ello.

ESQUEMA DE INSTALACIÓN

LEYENDA

DN1 – Salida ACS
DN2 – Purgador/válvula seguridad
DN3 – Entrada agua fría (red)
DN4 – Boca de registro/hombre
DN5 – Retorno circuito primario
DN6 – Conexión sondas temperatura
DN7 – Ida circuito primario
DN8 – Recirculación
DN9 – Vaciado

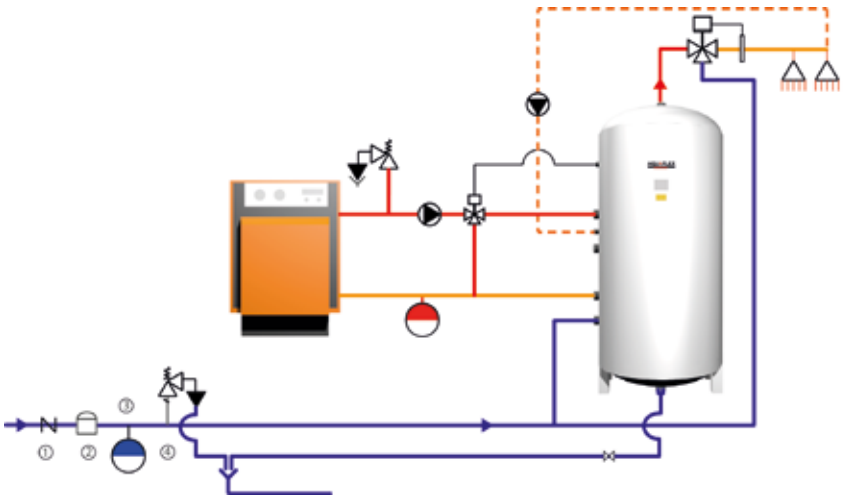

DATOS DIMENSIONALES

Modelo	Capacidad Litros	Dn 1	Dn 2	Dn 3	Dn 4	Dn 5	Dn 6	Dn 7	Dn 8	Dn 9
MRI2	200	¾"	½"	¾"	150x100	¾"	½"	¾"	-	-
MRI3	300	1"	½"	1"	150x100	¾"	½"	¾"	¾"	¾"
MRI5	500	1"	½"	1"	150x100	1"	½"	1"	¾"	¾"
MRI75	750	1 ¼"	½"	1 ¼"	150x100	1"	½"	1"	1"	1"
MRI10	1.000	1 ½"	½"	1 ½"	480x400	1"	½"	1"	1"	1"
MRI15	1.500	2"	½"	2"	480x400	1"	½"	1"	1"	1"
MRI20	2.000	2"	½"	2"	480x400	1"	½"	1"	1 ¼"	1 ¼"
MRI25	2.500	2"	½"	2"	480x400	1"	½"	1"	1 ¼"	1 ¼"
MRI30	3.000	2"	½"	2"	480x400	1"	½"	1"	1 ¼"	1 ¼"

Para conocer más datos (pérdidas de carga, rendimientos, etc…), pueden consultar con nuestra página web en www.aquaflex.es

Acumulador para A.C.S
Modelo ACSF

Temp Max 80 °C | **Portes Pagados** | **Aplic. Solar**

CARACTERÍSTICAS

- Interior: Vitrificado para capacidades de 300 a 3.000 lts.
  Cerámico especial alta temperatura en 4.000 y 5.000 lts.
- Aislamiento semi-rígido de 50 mm. desmontable.
- Boca de registro / hombre.
- Temperatura máxima de trabajo 80ºC.
- Portes pagados hasta destino s/ camión en península.
- Acabado en Skay.
- Garantía 5 años.
- Cumpliendo R.D. 865/2003 contra legionela.
- CORREX-UP incluido (Titanio electrónico).

OPCIONALES

- Resistencias eléctricas (ver pág. 30)
- Manguitos extras.
- Medidas especiales.
- Posición horizontal.
- Otras presiones.
- Acabado Aluminio gofrado para exterior.

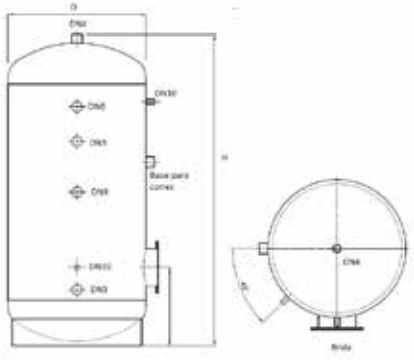

De 300 a 750 litros

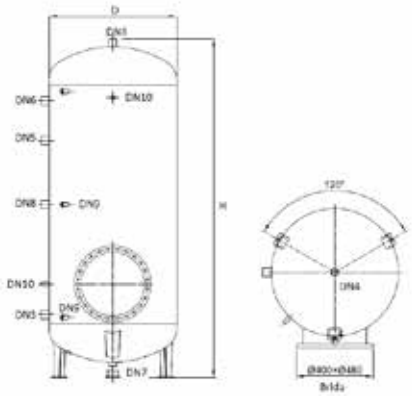

De 1.000 a 5.000 litros

	Modelo	Capacidad Litros	Peso Kgs	Altura mm H	Diámetro mm D	Medidas Boca de registro (de serie)		Vávula seg. 6 bar	Vávula seg. 8 bar
VITRIFICADO	ACSF3T	300	65	1.430	650	180 X 120	E	-	SRO/M-8P
	ACSF5T	500	95	1.730	750	180 X 120	E	-	SRO/M-8P
	ACSF75T	750	125	1.810	900	300 X 220	-	-	SRO/M-8P
	ACSF10TG	1.000	150	2.120	900	400 X 480	-	-	SRO/M-8P
	ACSF15TG	1.500	215	2.380	1.050	400 X 480	-	SRO/M-6P	-
	ACSF20TG	2.000	250	2.430	1.200	400 X 480	-	SRO/M-6P	-
	ACSF25TG	2.500	335	2.500	1.350	400 X 480	-	SRO/M-6P	-
	ACSF30TG	3.000	365	2.750	1.350	400 X 480	-	SRO/M-6P	-
CERÁMICO	ACSF40TG	4.000	470	2.800	1.500	400 X 480	-	SRO/M-6P	-
	ACSF50TG	5.000	510	2.840	1.700	400 X 480	-	SRO/M-6P	-

APTOS PARA USOS SOLARES, CIUMPLIENDO Ne Articulo 3.4.2 ACUMULADORES

ACCESORIOS

Válvula seguridad SRP/M-8P

- Temperatura de proyecto 0 – 110ºC
- Sobrepresión apertura 10%
- Presión mínima 0,6 bar
- Presión de tarado 8 bar
- Conexión macho 1/2", descarga hembra

Válvula seguridad SRO/M-8P

- Temperatura de proyecto 0 – 110ºC
- Sobrepresión apertura 10%
- Presión mínima 0,6 bar
- Presión de tarado 8 bar
- Conexión macho 3/4", descarga hembra

Válvula seguridad SMP/MS-8P

- Temperatura de proyecto 0 – 140ºC
- Sobrepresión apertura 10%
- Presión mínima 0,6 bar
- Presión de tarado 8 bar
- Conexión macho 1/2", descarga hembra

Purga de aire

- Temperatura de proyecto 0 – 110ºC
- Presión máxima 10 bar
- Conexión macho 1/2"

Termómetro

Termómetro Bi-metálico cromado 0-120ºC. Incluye vaina. Rosca 1/2"

Los datos, medidas y fotografías mostradas pueden sufrir modificaciones sin preaviso. Se consideran en firme los datos en fase de oferta.

SISTEMA PROTECCIÓN CATÓDICA

INCLUIDA DE SERIE

- Sin mantenimiento.
- Alimentación 230 V AC / 50 Hz
- Protección global.

UTILIZACIÓN

Los acumuladores de Agua Caliente Sanitaria están diseñados para garantizar una reserva de agua a temperatura, disponible para dar respuesta de forma inmediata a variadas demandas simultáneas que se puedan producir en la instalación. Además, éstos permiten contener la necesidad de potencia generadora (caldera o paneles solares) instalada.

Los acumuladores AQUAFLEX de esta serie, están tratados mediante tratamiento cerámico o vitrificado según capacidades, que confiere al material unas altísimas prestaciones frente a la corrosión y de indudable higiene para cualquier fluido alimentario. Todos nuestros acumuladores están además hidráulicamente probados antes de salir de fábrica para resistir la presión indicada de 6 u 8 bar según elección (prueba realizada a una vuelta y media la presión de ejercicio).

IMPORTANTE

Es imprescindible instalar una válvula de seguridad no manipulable a una presión máxima de 6 u 8 bar según modelo. Se recomienda conducir el desagüe de la válvula hasta un lugar indicado para ello.

ESQUEMA DE INSTALACIÓN

LEYENDA

DN3 - Entrada agua red
DN4 - Salida agua sanitaria
DN5 - Recirculación
DN6 - Resistencia eléctrica (opcional)
DN7 - Vaciado
DN8 - Conexión extra
DN9 - Ánodo/s electrónico/s
DN10 - Sonda
T - Termómetro/Termostato

Nuevo alojamiento específico para sistema de protección catódica

Aislamiento facilmente desmontable desde 1.000 a 5.000 litros.

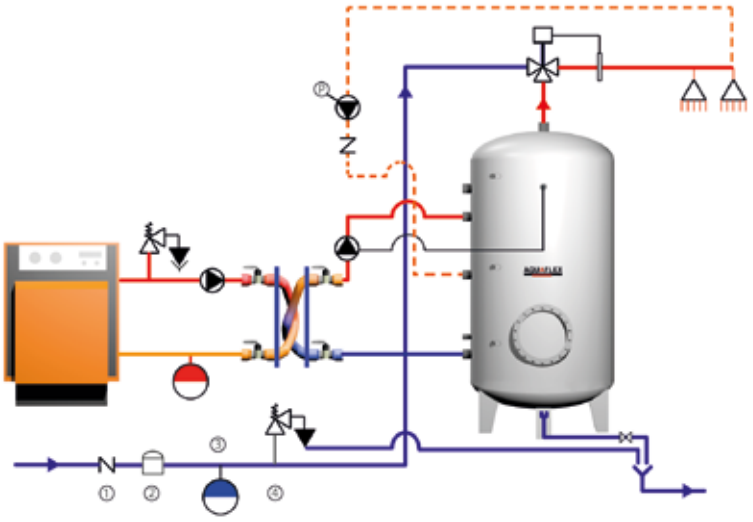

DATOS DIMENSIONALES

Modelo	Altura mm H	Diámetro mm D	Dn-3	Dn-4	Dn-5	Dn-6	Dn-7	Dn-8	Dn-9	Dn-10	T
ACSF3T	1.430	650	1 1/4"	1 1/4"	1 1/4"	1 1/4"	1/2"	–	1 1/4"	1/2"	1/2"
ACSF5T	1.730	750	1 1/4"	1 1/4"	1 1/4"	1 1/4"	1/2"	–	1 1/4"	1/2"	1/2"
ACSF75T	1.810	900	1 1/2"	1 1/4"	1 1/2"	1 1/2"	1/2"	–	1 1/2"	1/2"	1/2"
ACSF10TG	2.120	900	1 1/2"	1 1/4"	1 1/2"	1 1/2"	1 1/4"	1 1/2"	1/2"	1/2"	1/2"
ACSF15TG	2.380	1.050	2"	2"	2"	1 1/2"	1 1/4"	1 1/2"	1/2"	1/2"	1/2"
ACSF20TG	2.430	1.200	2"	2"	2"	1 1/2"	1 1/4"	1 1/2"	1/2"	1/2"	1/2"
ACSF25TG	2.500	1.350	2 1/2"	2 1/2"	2 1/2"	2"	1 1/4"	1 1/2"	1/2"	1/2"	1/2"
ACSF30TG	2.750	1.350	2 1/2"	2 1/2"	2 1/2"	2"	1 1/4"	1 1/2"	1/2"	1/2"	1/2"
ACSF40TG	2.800	1.500	3"	3"	3"	2"	1 1/4"	1 1/2"	1/2"	1/2"	1/2"
ACSF50TG	2.840	1.700	3"	3"	3"	2"	1 1/4"	1 1/2"	1/2"	1/2"	1/2"

Temp Max 80 °C **Portes Pagados**

CARACTERÍSTICAS

- Acero Inoxidable Duplex 2205 macizo.
- Temperatura máxima de trabajo 80ºC
- Aislamiento en poliuretano inyectado 50/80 mm.
- Presión – 8 bar.
- Acabado en PVC blanco.
- Boca de registro incluida
- Boca de hombre Dn-400 desde 1.000 litros incluida.
- Portes pagados hasta destino S/ camión en península.
- Garantía 5 años.
- Cumpliendo R.D. 865/2003 contra legionela.

OPCIONALES

- Resistencias eléctricas (ver página 30).
- Manguitos extras.
- Medidas especiales.
- Posición horizontal.
- Otras presiones.

DN1 – Salida ACS
DN2 – Purgador/válvula seguridad
DN3 – Entrada agua fría (red)
DN4 – Vaciado
DN5 – Ida intercambiador
DN6 – Entrada intercambiador
DN7 – Recirculación
DN8 – Sonda temperatura

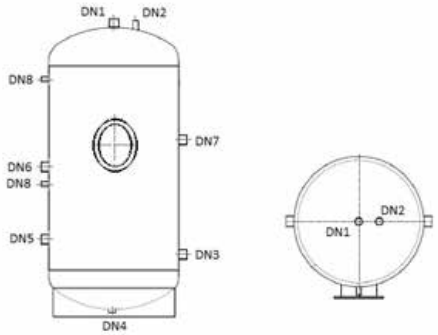

De 200 a 750 litros

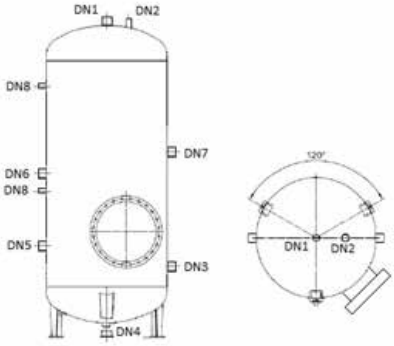

De 1.000 a 3.000 litros

DATOS DIMENSIONALES Y PRECIOS

Modelo	Capacidad Litros	Peso Kgs	Altura mm H	Diámetro mm D	Medidas Boca de Registro (de serie)	
ACSF2I8	200	55	1.300	600	150 x 100	C
ACSF3I8	300	70	1.830	600	150 x 100	C
ACSF5I8	500	100	1.880	750	150 x 100	C
ACSF75I8	750	150	1.850	980	150 x 100	-
ACSF10I8G	1.000	170	2.300	980	DN-400	-
ACSF15I8G	1.500	240	2.600	1.110	DN-400	-
ACSF20I8G	2.000	420	2.400	1.360	DN-400	-
ACSF25I8G	2.500	490	2.900	1.360	DN-400	-
ACSF30I8G	3.000	540	3.300	1.360	DN-400	-
Aptos para usos solares, cumpliendo NE 4 Artículo 3.4.2. acumuladores.						

ACCESORIOS

Válvula seguridad SRP/M-8P

- Temperatura de proyecto 0 – 110ºC
- Sobrepresión apertura 10%
- Presión mínima 0,6 bar
- Presión de tarado 8 bar
- Conexión macho 1/2", descarga hembra

Válvula seguridad SRO/M-8P

- Temperatura de proyecto 0 – 110ºC
- Sobrepresión apertura 10%
- Presión mínima 0,6 bar
- Presión de tarado 8 bar
- Conexión macho 3/4", descarga hembra

Purga de aire

- Temperatura de proyecto 0 – 110ºC
- Presión máxima 10 bar
- Conexión macho 1/2"

Termómetro

Termómetro Bi-metálico cromado 0-120ºC. Incluye vaina. Rosca 1/2"

Los datos, medidas y fotografías mostradas pueden sufrir modificaciones sin preaviso. Se consideran en firme los datos en fase de oferta.

DUPLEX 2205

El acero Inoxidable DUPLEX 2205, con alta concentración de Molibdeno, ha sido especialmente seleccionado frente a otros aceros antiguamente empleados, por su mayor resistencia a la corrosión, especialmente frente a los cloruros, agentes que causan la mayoría de corrosiones al inoxidable en las aplicaciones de ACS. Este material, unido a la soldadura de sus cordones mediante TIG, ofrece la mayor garantía posible frente a la corrosión, y hace innecesarios sistemas paralelos de ayuda (tipo ánodos de magnesio o sistemas catódicos de corriente impresa).

UTILIZACIÓN

Los acumuladores de agua caliente sanitaria están diseñados para garantizar una reserva de agua a temperatura, disponible para dar respuesta de forma inmediata a variadas demandas simultáneas que se puedan producir en la instalación. Además, éstos permiten contener la necesidad de potencia generadora (caldera, bomba de calor, o captadores solares). Estos acumuladores están además diseñados para de forma sencilla, ir acoplados a un intercambiador externo (placas, tubular, etc..), por lo que se han incluido todas las conexiones necesarias para tal uso.

AQUAFLEX ha optado por el acero Inoxidable DUPLEX 2205 como evolución lógica a la realidad de las aguas presentes en nuestro país. Dado el constante aumento de la cloración de las aguas para asegurar su higiene, la capacidad corrosiva de las mismas por la concentración de iones cloro ha ido aumentando progresivamente. Si en un inicio, el AISI 304 era la calidad Standard utilizada, en breve se reveló como ineficaz frente a procesos corrosivos generados esencialmente por los cloruros, y la solución vino con la introducción paulatina de AISI 316 en la mayoría de realizaciones. El citado aumento de los cloruros, ha obligado a la búsqueda de nuevas aleaciones más resistentes a éstos ambientes agresivos, y es el DUPLEX 2205 el que se ha revelado más equilibrado que el AISI 316 en los diferentes aspectos necesarios para nuestras aplicaciones:

- Mayor poder anticorrosivo por su alto contenido en Molibdeno.
- Mayor resistencia a la erosión.
- Mayor dureza (BRINELL)
- Mayor límite elástico.
- Mayor carga de Rotura.

Estas características, hacen de este material, la elección de AQUAFLEX para dar respuesta a la realidad de un mercado en constante evolución, que requiere productos a la vanguardia y con la máxima garantía.

IMPORTANTE

Es imprescindible instalar una válvula de seguridad no manipulable a una presión máxima 8 bar. Se recomienda conducir el desagüe de la válvula hasta un lugar indicado para ello. Es obligatorio según normativa instalar una válvula anti-retorno a la entrada del agua fría (red).

ESQUEMA DE INSTALACIÓN

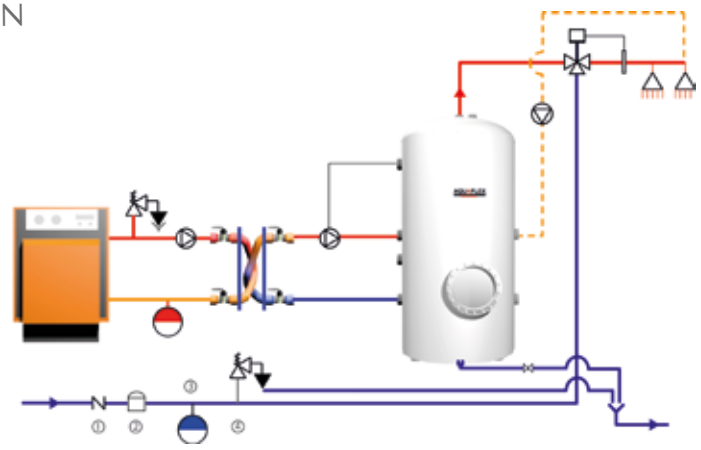

DATOS DIMENSIONALES

Modelo	Capacidad Litros	Dn1	Dn2	Dn3	Dn4	Dn5	Dn6	Dn7	Dn8
ACSF2I8	200	¾"	½"	¾"	-	¾"	¾"	¾"	½"
ACSF3I8	300	1"	½"	1"	-	1"	1"	1"	½"
ACSF5I8	500	1"	½"	1"	¾"	1"	1"	1"	½"
ACSF75I8	750	1 ¼"	½"	1 ¼"	1"	1 ¼"	1 ¼"	1"	½"
ACSF10I8	1.000	1 ½"	½"	1 ½"	1"	1 ¼"	1 ¼"	1"	½"
ACSF15I8	1.500	2"	½"	2"	1"	1 ¼"	1 ¼"	1"	½"
ACSF20I8	2.000	2"	½"	2"	1 ¼"	1 ¼"	1 ¼"	1"	½"
ACSF25I8	2.500	2"	½"	2"	1 ¼"	1 ¼"	1 ¼"	1"	½"
ACSF30I8	3.000	2"	½"	2"	1 ¼"	1 ¼"	1 ¼"	1"	½"

Temp Max 80 °C **Portes Pagados** **Aplic. Solar**

CARACTERÍSTICAS

- Interior: tratamiento vitrificado alimentario para alta temperatura.
- Intercambiador de haz tubular en Inox AISI 316.
- Boca de registro (coincidiendo con el intercambiador).
- Boca de hombre Dn-400 aparte del serpentín para aplicaciones solares.
- Temperatura máxima de trabajo acumulador 80ºC.
- Portes pagados hasta destino s/ camión en península.
- Acabado en Skay.
- Garantía 5 años.
- Cumpliendo R.D. 865/2009 contra legionela.
- CORREX-UP incluido (Titanio electrónico).

OPCIONALES

- Resistencias eléctricas (ver pág. 30).
- Manguitos extras.
- Medidas especiales.
- Posición horizontal.
- Otras presiones.

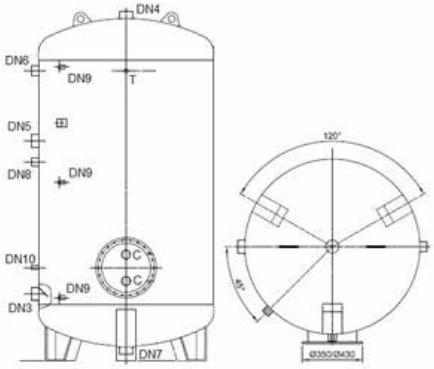

	Modelo	Capacidad Litros	Peso Kg 6 Bar	Peso Kg 8 Bar	Altura mm H	Diámetro mm D	Medidas Boca de Registro (de serie)		Válvula seg. 6 bar	Válvula seg. 8 bar
VITRIFICADO	ACSF3SER	300	-	75	1.430	650	300 x 220	E	-	SRO/M-8P
	ACSF5SER	500	-	114	1.720	750	300 x 220	E	-	SRO/M-8P
	ACSF75SER	750	-	138	1.810	900	380 x 300	-	-	SRO/M-8P
	ACSF10SER	1.000	-	157	2.050	900	380 x 300	-	-	SRO/M-8P
	ACSF15SER	1.500	240	282	2.390	1.050	380 x 300	-	SRO/M-6P	-
	ACSF20SER	2.000	295	378	2.430	1.200	430 x 350	-	SRO/M-6P	-
	ACSF25SER	2.500	345	430	2.500	1.350	430 x 350	-	SRO/M-6P	-
	ACSF30SER	3.000	380	571	2.750	1.350	430 x 350	-	SRO/M-6P	-
	ACSF40SER	4.000	555	650	2.810	1.500	430 x 350	-	SRO/M-6P	-
CERÁMICO	ACSF50SER	5.000	660	751	2.840	1.700	430 x 350	-	SRO/M-6P	-

Para usos solares, cumpliendo NE 4 artículo 3.4.2 acumuladores, boca de hombre DN-400

Boca de hombre Dn-400 aparte a la del serpentín 350€

ACCESORIOS

Válvula seguridad SRO/M-6P
- Temperatura de proyecto 0 – 110ºC
- Sobrepresión apertura 10%
- Presión mínima 0,6 bar
- Presión de tarado 8 bar
- Conexión macho 1", descarga hembra

Válvula seguridad SRO/M-8P
- Temperatura de proyecto 0 – 110ºC
- Sobrepresión apertura 10%
- Presión mínima 0,6 bar
- Presión de tarado 8 bar
- Conexión macho 3/4", descarga hembra

Purga de aire
- Temperatura de proyecto 0 – 110ºC
- Presión máxima 10 bar
- Conexión macho 1/2"

Termómetro
Termómetro Bi-metálico cromado 0-120ºC. Incluye vaina. Rosca 1/2"

Los datos, medidas y fotografías mostradas pueden sufrir modificaciones sin preaviso. Se consideran en firme los datos en fase de oferta.

SISTEMA PROTECCIÓN CATÓDICA

INCLUIDA DE SERIE

- Sin mantenimiento.
- Alimentación 230 V AC / 50 Hz
- Protección global.

UTILIZACIÓN

Los interacumuladores de Agua Caliente Sanitaria están diseñados para producir y acumular agua a temperatura, disponible para dar respuesta de forma inmediata a variadas demandas simultáneas que se puedan producir en la instalación. Además, éstos permiten contener la necesidad de potencia generadora (caldera o paneles solares) instalada, a la vez que reducen el espacio necesario en la instalación, y simplifican la misma.

Los acumuladores AQUAFLEX de esta serie, están tratados mediante vitrificado, que confiere al material unas altísimas prestaciones frente a la corrosión y de indudable higiene para cualquier fluido alimentario. El serpentín interno, construído en acero Inoxidable AISI 316 contribuirá a mantenerse inalterado en el tiempo, ofreciendo además altísimas prestaciones de producción. Todos nuestros interacumuladores están además hidráulicamente probados antes de salir de fábrica para resistir la presión indicada de 6 u 8 bar según elección (prueba realizada a una vuelta y media la presión de ejercicio).

IMPORTANTE

Para cumplir con la normativa actual, cuando haya aplicación solar, es obligatorio incluir una boca de Hombre de diámetro interno 400, independiente del serpentín. Cuando la aplicación no sea solar, es suficiente con una boca de limpieza que permita el acceso al interior. Es necesario prever el espacio suficiente delante del serpentín, para que éste pueda ser extraído para limpieza o mantenimiento. Es imprescindible instalar una válvula de seguridad no manipulable a una presión máxima de 6 u 8 bar según modelo. Se recomienda conducir el desagüe de la válvula hasta un lugar indicado para ello.

ESQUEMA DE INSTALACIÓN

Nuevo alojamiento específico para sistema de protección catódica

Aislamiento facilmente desmontable desde 1000 a 5000 litros.

INTERCAMBIADOR INOX EXTRAIBLE

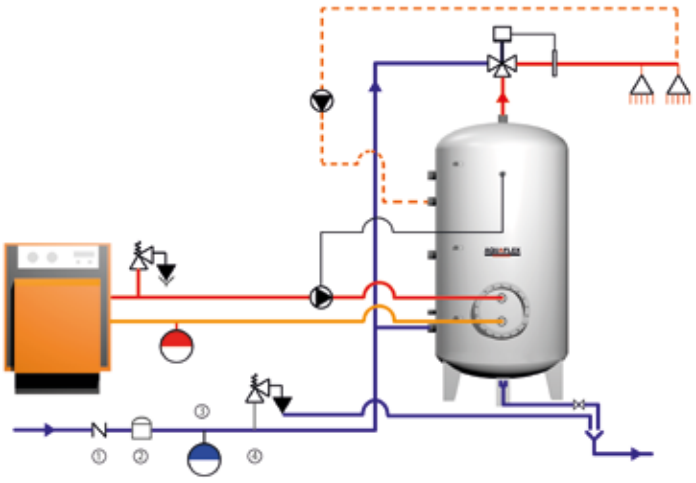

DATOS DIMENSIONALES

Modelo	Capacidad Litros	M2 Serpentín	C	Dn-3	Dn-4	Dn-5	Dn-6	Dn-7	Dn-8	Dn-9	Dn-10	T
ACSF3SER	300	0,75	1"	1 1/4"	1 1/4"	1 1/4"	1 1/4"	1/2"	–	1 1/4"	1/2"	1/2"
ACSF5SER	500	1	1"	1 1/4"	1 1/4"	1 1/4"	1 1/4"	1/2"	–	1 1/4"	1/2"	1/2"
ACSF75SER	750	1,5	1 1/2"	1 1/2"	1 1/4"	1 1/2"	1 1/2"	1/2"	–	1 1/2"	1/2"	1/2"
ACSF10SER	1.000	2	1 1/2"	1 1/2"	1 1/4"	1 1/2"	1 1/2"	1/2"	1 1/2"	1/2"	1/2"	1/2"
ACSF15SER	1.500	3	1 1/2"	2"	2"	2"	1 1/2"	1 1/4"	1 1/2"	1/2"	1/2"	1/2"
ACSF20SER	2.000	4	2"	2"	2"	2"	1 1/2"	1 1/4"	1 1/2"	1/2"	1/2"	1/2"
ACSF25SER	2.500	5	2"	2 1/2"	2 1/2"	2 1/2"	2"	1 1/4"	1 1/2"	1/2"	1/2"	1/2"
ACSF30SER	3.000	6	2"	2 1/2"	2 1/2"	2 1/2"	2"	1 1/4"	1 1/2"	1/2"	1/2"	1/2"
ACSF40SER	4.000	8	2"	3"	3"	3"	2"	1 1/4"	1 1/2"	1/2"	1/2"	1/2"
ACSF50SER	5.000	10	2"	3"	3"	3"	2"	1 1/4"	1 1/2"	1/2"	1/2"	1/2"

DN3 - Entrada agua red
DN4 - Salida agua sanitaria
DN5 - Recirculación
DN6 - Resistencia eléctrica (opcional)
DN7 - Vaciado
DN8 - Conexión extra
DN9 - Ánodo/s electrónico/s
DN10 - Sonda
T - Termómetro/Termostato

Los datos, medidas y fotografías mostradas pueden sufrir modificaciones sin preaviso. Se consideran en firme los datos en fase de oferta.

Portes Pagados **Aplic. Solar** **Aplic. Biomasa**

CARACTERÍSTICAS

- Acero al carbono.
- Temperatura máxima 95 °C
- Fluido - Agua (o agua+anticongelante hasta el 45%)
- Presión de trabajo 6 bar
- Acabado externo 300 / 500 litros, PVC rígido no desmontable.
  De 750 a 5000 litros Sky desmontable.
  Se puede suministrar con aislamiento aparte.
- Aislamiento Poliuretano rígido 50 mm en 300 y 500 litros.
  Flexible de 100 mm. en resto de capacidades.
- Especialmente indicado para aumentar la inercia en instalaciones solares y de instalaciones de biomasa y geotermia.
- No apto para instalación directamente al exterior.
- No apto para agua de consumo.
- Garantía 5 años.

OPCIONALES

- Acabado Aluminio Gofrado para instalación exterior
- Medidas especiales.
- Capacidades mayores.
- Posición horizontal.
- Conexiones / diámetros especiales.
- Aislamiento extra de 150 mm.

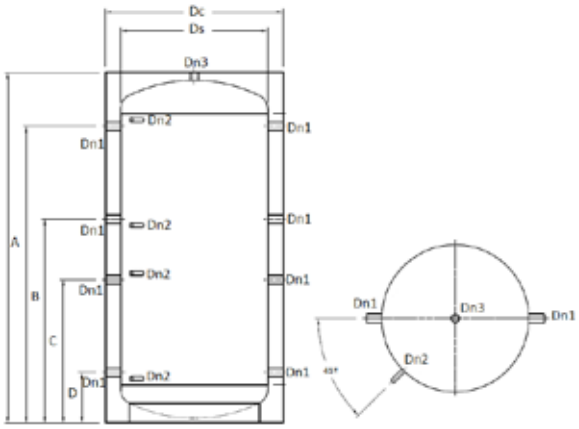

LEYENDA

DN1 – Conexiones hidráulicas 1"1/2
Dn2 – Sondas – 1/2"
Dn3 – Purga de aire 1" 1/4

DATOS DIMENSIONALES

Modelo	Capacidad Litros	Peso Kgs	Altura mm H	Diámetro mm DC	Diámetro mm DS	A	B	C	D		Válvula seg.
VOLTER300	300	70	1.350	650	550	1.115	815	515	215	B	SRP/M-6P
VOLTER500	500	90	1.630	750	650	1.370	970	640	240	B	SRP/M-6P
VOLTER800	800	130	1.805	990	790	1.455	1.085	695	325	-	SRP/M-6P
VOLTER1000	1.000	170	2.055	990	790	1.715	1.255	750	315	-	SRP/M-6P
VOLTER1500	1.500	230	2.280	1.150	950	1.945	1.425	895	375	-	SRO/M-6P
VOLTER2000	2.000	270	2.330	1.300	1.100	1.980	1.490	900	370	-	SRO/M-6P
VOLTER2500	2.500	330	2.420	1.450	1.250	2.050	1.530	1.000	480	-	SRO/M-6P
VOLTER3000	3.000	380	2.670	1.450	1.250	2.265	1.715	1.055	445	-	SRO/M-6P
VOLTER4000	4.000	440	2.760	1.600	1.400	2.315	1.760	1.090	495	-	SRO/M-6P
VOLTER5000	5.000	540	2.810	1.800	1.600	2.310	1.710	1.090	490	-	SRO/M-6P

ACCESORIOS

Válvula seguridad SRO/M-6P
- Temperatura de proyecto 0 – 110ºC
- Sobrepresión apertura 10%
- Presión mínima 0,6 bar
- Presión de tarado 8 bar
- Conexión macho 1", descarga hembra

Válvula seguridad SRP/M-6P
- Temperatura de proyecto 0 – 110ºC
- Sobrepresión apertura 10%
- Presión mínima 0,6 bar
- Presión de tarado 6 bar
- Conexión macho 3/4", descarga hembra

Purga de aire
- Temperatura de proyecto 0 – 110ºC
- Presión máxima 10 bar
- Conexión macho 1/2"

Termómetro

Termómetro Bi-metálico cromado 0-120ºC. Incluye vaina. Rosca 1/2"

Los datos, medidas y fotografías mostradas pueden sufrir modificaciones sin preaviso. Se consideran en firme los datos en fase de oferta.

UTILIZACIÓN

Los acumuladores de la serie VOLTER, están dirigidos esencialmente a las instalaciones solares y de suelo radiante, que son la aplicación más utilizada para este tipo de depósitos. Éstos, contribuyen a aumentar el volumen total de la instalación, dotándola de una mayor estabilidad térmica, y funcionando como un depósito de energía en forma de agua a temperatura, para poder disponer de ella en momentos en que no haya producción (por ejemplo de noche).

La ventaja frente a un sistema tradicional de acumuladores de ACS, radica en que en los depósitos VOLTER es posible acumular agua a alta temperatura (90ºC), dado que como el fluido es agua (o agua+anticongelante) en circuito cerrado, no existe el riesgo de corrosión, ni limitación de temperatura dado que no existe riesgo de quemaduras por parte del usuario. Por ello, la cantidad de energía acumulada puede ser mayor (a mayor temperatura más energía captada).

AISLAMIENTO ESPECIAL

Dado que los acumuladores VOLTER además de para instalaciones de calefacción se utilizan para volantes térmicos de instalaciones solares, es especialmente importante el aislamiento, para aprovechar al máximo el rendimiento solar, y evitar las dispersiones térmicas.

Es por ello que todos los acumuladores VOLTER, desde la capacidad de 300 litros, van aislados de forma especial con un aislamiento muy sobredimensionado, exento de CFC.

DESMONTABLE

Los VOLTER a partir de 800 litros pueden desmontar el sistema de forma sencilla, y volver a montarse una vez el depósito esté en su ubicación definitiva.

Copete en poliuretano inyectado para la parte superior (la zona a mayor temperatura)

ESQUEMA DE INSTALACIÓN

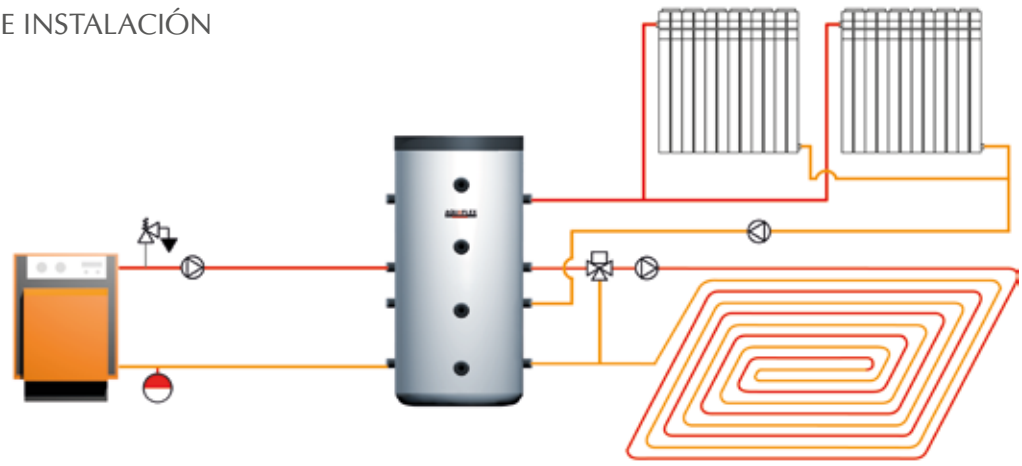

INSTALACIÓN SOLAR CENTRAL CON PRODUCCIÓN INDIVIDUAL DE A.C.S

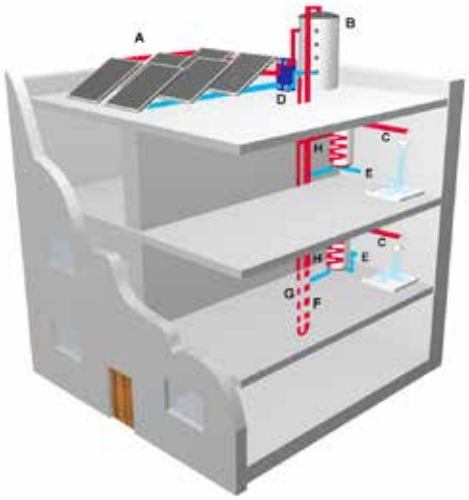

LEYENDA

A- CAPTADORES SOLARES
B- ACUMULADORES INERCIA VOLTER
C- SALIDA A.C.S
D- INTERCAMBIADOR
E- ENTRADA AGUA FRIA RED
F- IDA CIRCUITO
G- RETORNO CIRCUITO
H- INTERACUMULADORES SOLAR COMPLET

Interacumulador de inercia para instalaciones
BIOMASA SOLAR y Calefacción
Modelo VOLTER-SER

Portes Pagados ***Aplic. Solar*** ***Aplic. Biomasa***

CARACTERÍSTICAS

- Acero al carbono.
- Serpentín de gran superficie
- Temperatura máxima 95 °C
- Fluido - Agua (o agua+anticongelante hasta el 45%)
- Presión de trabajo 6 bar
- Acabado externo Skay color Gris desmontable.
  Se puede suministrar con aislamiento aparte.
- Aislamiento Poliuretano rígido 50 mm en 300 y 500 litros.
  Flexible de 100 mm. en resto de capacidades.
- Especialmente indicado para aumentar la inercia en instalaciones solares.
- No apto para instalación directamente al exterior.
- No apto para agua de consumo.
- Garantía 5 años.

VOLTER-SER

OPCIONALES

- Acabado Aluminio Gofrado para instalación exterior
- Medidas especiales.
- Capacidades mayores

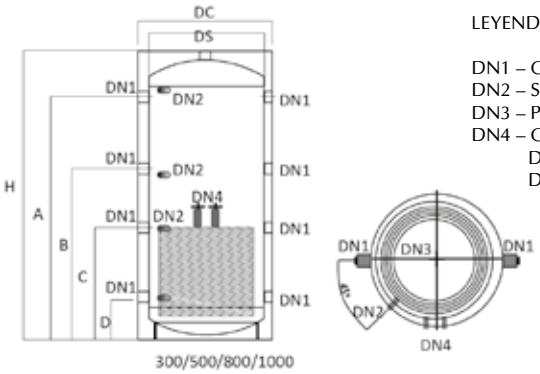

300/500/800/1000

LEYENDA

DN1 – Conexiones hidráulicas 1"1/2
DN2 – Sondas – 1/2"
DN3 – Purga de aire 1" 1/4
DN4 – Conexiones Serpentín
De 300 a 1.000 litros 3/4"
De 1.500 a 5.000 litros 1"1/4

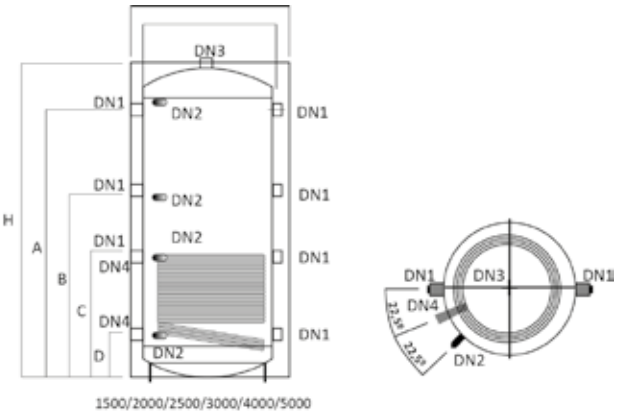

1500/2000/2500/3000/4000/5000

DATOS DIMENSIONALES

Modelo	Capacidad Litros	Peso Kgs	Altura mm H	Diametro mm DC		Válvula seg.
VOLTER300SER	300	85	1.350	650	B	SRP/M-6P
VOLTER500SER	500	120	1.630	750	B	SRP/M-6P
VOLTER800SER	800	160	1.805	990	-	SRP/M-6P
VOLTER1000SER	1.000	190	2.055	990	-	SRP/M-6P
VOLTER1500SER	1.500	270	2.260	1.150	-	SRO/M-6P
VOLTER2000SER	2.000	310	2.330	1.300	-	SRO/M-6P
VOLTER2500SER	2.500	360	2.420	1.450	-	SRO/M-6P
VOLTER3000SER	3.000	420	2.720	1.450	-	SRO/M-6P
VOLTER4000SER	4.000	520	2.760	1.600	-	SRO/M-6P
VOLTER5000SER	5.000	650	2.810	1.800	-	SRO/M-6P

ACCESORIOS

Válvula seguridad SRO/M-6P
- Temperatura de proyecto 0 – 110ºC
- Sobrepresión apertura 10%
- Presión mínima 0,6 bar
- Presión de tarado 8 bar
- Conexión macho 1", descarga hembra

Válvula seguridad SRP/M-6P
- Temperatura de proyecto 0 – 110ºC
- Sobrepresión apertura 10%
- Presión mínima 0,6 bar
- Presión de tarado 6 bar
- Conexión macho 3/4", descarga hembra

Purga de aire
- Temperatura de proyecto 0 – 110ºC
- Presión máxima 10 bar
- Conexión macho 1/2"

Termómetro
Termómetro Bi-metálico cromado 0-120ºC. Incluye vaina. Rosca 1/2"

Los datos, medidas y fotografías mostradas pueden sufrir modificaciones sin preaviso. Se consideran en firme los datos en fase de oferta.

UTILIZACIÓN

Los interacumuladores de la serie VOLTER-SER, están dirigidos a 3 objetivos dentro de las instalaciones más habituales:

- Aumentar el volumen en la instalación solar a temperatura, para que en los momentos de baja o nula radiación (noche), el sistema tenga acumulada energía en forma de agua caliente, para que la instalación pueda seguir funcionando sin recurrir a fuentes de energías añadidas (caldera). De esta forma, se aumenta significativamente el rendimiento, se dota de estabilidad térmica al conjunto, aumenta el aprovechamiento de la instalación, e incluso se puede reducir la potencia de captación a instalar.

- Separar de forma sencilla y barata el circuito con refrigerante, del circuito agua. Al realizar el intercambio de temperatura mediante el serpentín, el circuito que contiene anticongelante queda reducido al de los captadores y el serpentín, fluyendo por el resto de la instalación solamente agua.

- Separar circuitos viejos o sucios de la caldera de Biomasa, evitando que la suciedad de la instalación llegue a ésta y la pueda obstruir e incluso dañar.

ESQUEMA DE INSTALACIÓN

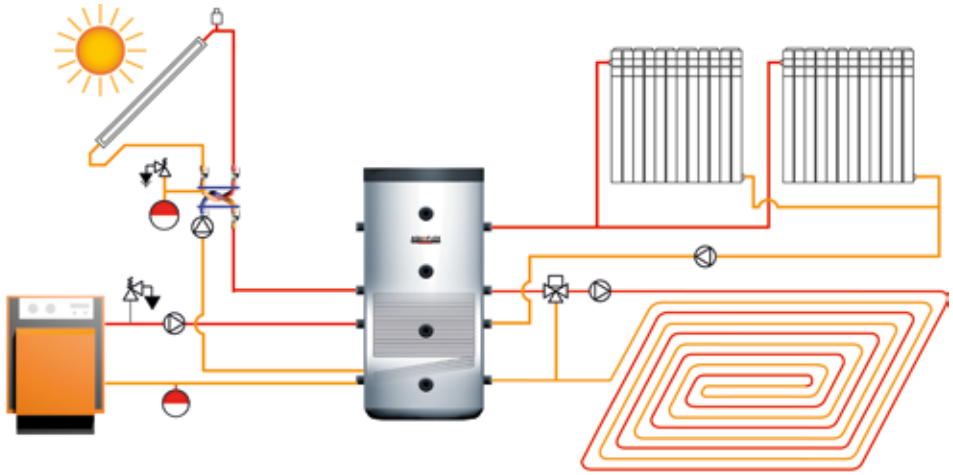

ESQUEMA DE INSTALACIÓN SOLAR

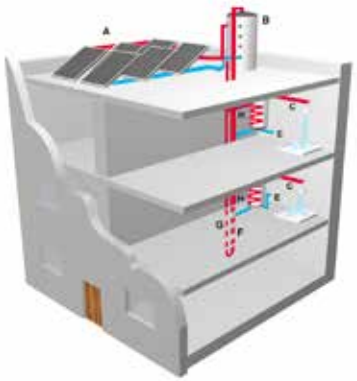

LEYENDA

A- CAPTADORES SOLARES
B- ACUMULADORES INERCIA VOLTER
C- SALIDA A.C.S
E- ENTRADA AGUA FRIA RED
F- IDA CIRCUITO
G- RETORNO CIRCUITO
H- INTERACUMULADORES SOLAR COMPLET

DATOS DIMENSIONALES

Modelo	Capacidad Litros	M2 Serpentín	Altura mm H	Diametro mm DC	Diametro mm DS	A	B	C	D	E	F
VOLTER3SER	300	1,50	1.500	650	550	1.115	815	515	215	625	625
VOLTER5SER	500	2,40	1.630	750	650	1.370	970	640	240	750	750
VOLTER8SER	800	2,60	1.805	990	790	1.455	955	825	325	750	750
VOLTER10SER	1.000	3,00	2.055	990	790	1.705	1.105	925	325	850	850
VOLTER15SER	1.500	4,10	2.280	1.150	950	1.915	1.315	925	325	925	325
VOLTER20SER	2.000	4,50	2.330	1.300	1.100	1.950	1.350	960	360	960	360
VOLTER25SER	2.500	4,80	2.420	1.450	1.250	1.985	1.435	985	435	985	435
VOLTER30SER	3.000	5,30	2.720	1.450	1.250	2.295	1.695	1.075	475	955	435
VOLTER40SER	4.000	6,10	2.760	1.600	1.400	2.270	1.670	1.070	470	1.070	470
VOLTER50SER	5.000	7,10	2.810	1.800	1.600	2.300	1.700	1.100	500	1.100	500

Portes Pagados ***Aplic. Solar*** ***Refrig.*** ***Aplic. Biomasa***

CARACTERÍSTICAS

- Acero al carbono.
- Bocas de gran diámetro.
- Barrera anticondensación.
- Temperatura máx. - mín. (+99 °C -10 °C).
- Acabado en aluminio gofrado para exterior (0.6 mm.)
- Entrega inmediata hasta 1.500 litros.
- Portes Pagados (hasta obra sobre camión en península).
- Garantía 5 años.
- Aislamiento poliuretano 45 mm.
- Idóneo para instalaciones en exterior.

OPCIONALES

- Galvanizado Interior – PVP +7%.
- Acabado Skay en > de 1.000 litros.
- Bridas Entradas/Salidas.
- Posición horizontal.
- Medidas especiales.
- Inox AISI 304.

Bridas PN-10
2″
3″
4″
5″

A Conexiones hidráulicas, entradas/salidas
B Purga de aire
C Termómetro/termostato

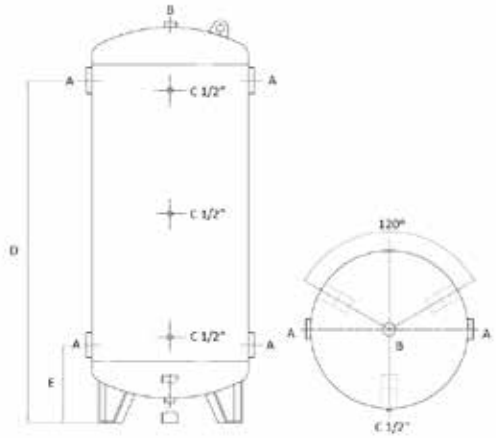

Modelo	Capacidad Litros	Peso Kgs	Altura mm	Diámetro mm	A	D	E		Válvula seg.
ARN100	100	50	1.015	460	2"	830	200	B	
ARN200	200	60	1.375	510	2"	1.170	290	C	
ARN300	300	75	1.405	610	3"	1.160	310	C	SRP/M-6P
ARN500	500	110	1.690	710	3"	1.430	330	D	SRP/M-6P
ARN750	750	140	1.750	860	4"	1.445	375	-	SRP/M-6P
ARN1000	1.000	155	2.000	860	4"	1.705	395	-	SRP/M-6P
ARN1500	1.500	230	2.345	1.010	4"	2.015	425	-	SRO/M-6P
ARN2000	2.000	275	2.395	1.160	4"	2.030	440	-	SRO/M-6P
ARN2500	2.500	315	2.445	1.310	4"	2.045	465	-	SRO/M-6P
ARN3000	3.000	345	2.705	1.310	4"	2.305	465	-	SRO/M-6P
ARN4000	4.000	450	2.765	1.500	4"	2.330	490	-	SRO/M-6P
ARN5000	5.000	550	2.790	1.700	4"	2.340	495	-	SRO/M-6P

ACCESORIOS

Válvula seguridad SRP/M-6P
- Temperatura de proyecto 0 – 110ºC
- Sobrepresión apertura 10%
- Presión mínima 0,6 bar
- Presión de tarado 6 bar
- Conexión macho 3/4", descarga hembra

Válvula seguridad SRO/M-6P
- Temperatura de proyecto 0 – 110ºC
- Sobrepresión apertura 10%
- Presión mínima 0,6 bar
- Presión de tarado 6 bar
- Conexión macho 1", descarga hembra

Purga de aire
- Temperatura de proyecto 0 – 110ºC
- Presión máxima 10 bar
- Conexión macho 1/2"

Termómetro

Termómetro Bi-metálico cromado 0-120ºC. Incluye vaina. Rosca 1/2"

Los datos, medidas y fotografías mostradas pueden sufrir modificaciones sin preaviso. Se consideran en firme los datos en fase de oferta.

APLICACIÓN

Los acumuladores ARN están indicados en instalaciones tanto de refrigeración como de calor, donde lo que se busca es aumentar el escaso contenido de agua con el fin de reducir las arrancadas y paradas de los compresores en el caso de refrigeración, o aumentar la inercia térmica de las calderas limitando así sobrecalentamientos excesivos, en el caso de los circuitos de calor.

Los depósitos ARN son muy indicados para instalaciones solares donde se necesite un depósito de inercia que acumule la energía de los paneles para que la instalación funcione cuando no se genera energía (de noche por ejemplo), así como para dar una mayor estabilidad térmica al conjunto de la instalación.

CARACTERÍSTICAS ESPECÍFICAS

Los acumuladores de inercia AQUAFLEX han sido diseñados de forma expresa para cumplir con las necesidades de las instalaciones antes mencionadas, por ello la construcción de los mismos difiere de forma sustancial de los clásicos depósitos de A.C.S. adaptados para este uso:

CONDENSACIONES – Dado que en este tipo de aplicaciones el acumulador funciona dentro de un circuito cerrado (por tanto sin oxigenación constante), los riesgos de corrosión son prácticamente nulos, al ser el fluido en circuito, prácticamente inerte. La problemática surge en el caso contrario, es decir, en el proceso de condensación. Es por ello que los depósitos AQUAFLEX han sido construidos con un aislamiento específico de célula cerrada y bajo contenido de freón y bajísima conductividad térmica, junto con una barrera de vapor impermeable que evita la formación de condensaciones aún y en las situaciones más adversas.

CONEXIONES – En las instalaciones de refrigeración, el uso de diámetros mayores a los habituales usados para A.C.S. no ha sido obviado en el proceso de diseño de los ARN de AQUAFLEX. Nuestros depósitos varían en sus diámetros de conexionado desde las 2" hasta las 4" con el fin de adaptarse sin necesidad de estrangulamientos (foco de ruidos y altas velocidades) a todas las instalaciones.

EXTERIOR – Sabemos que muchas veces estos acumuladores se sitúan en las cubiertas (cerca de las enfriadoras o de los captadores solares), cosa que obliga a que éstos depósitos estén protegidos por sí mismos de las inclemencias del tiempo. Lluvia, sol, ambientes salinos, granizo, etc... no son agentes que causen deterioro en los depósitos AQUAFLEX. Aquellos modelos con acabado en Aluminio gofrado soportarán sin problema alguno estas condiciones, revelándose en el tiempo como equipos inalterados estructural y estéticamente.

ELECCIÓN DEL VOLUMEN – Teniendo en cuenta que la selección del volumen del acumulador de inercia depende de diversos factores como la potencia de la enfriadora/caldera/panel solar, volumen en circuito, tipo de instalación, y diferenciales de temperaturas entre otros, aconsejamos contactar con el departamento técnico de AQUAFLEX, que gustosamente y de forma inmediata le aconsejará en función de sus necesidades, del equipo más idóneo a instalar.

ESQUEMA DE INSTALACIÓN

INSTALACIÓN DE REFRIGERACIÓN

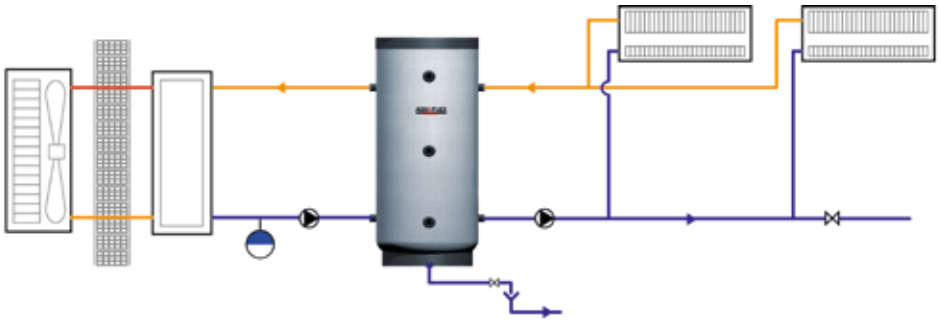

INSTALACIÓN DUAL (FRÍO / CALOR)

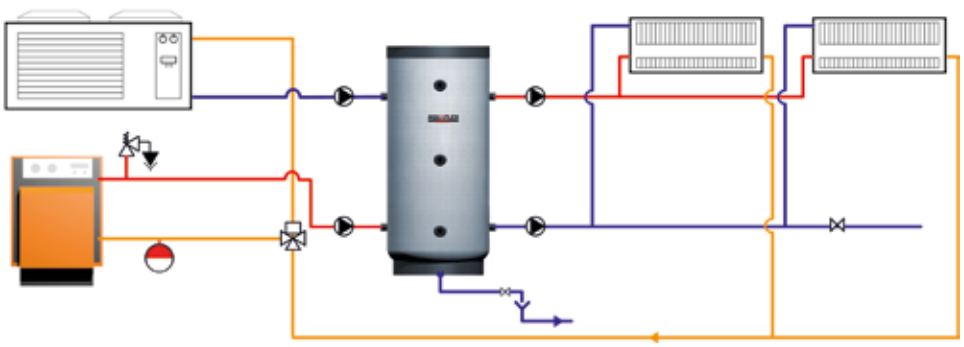

RESISTENCIAS

MONOFASICA

TRIFASICA

RESISTENCIA SCOM ALARGADA

- Resistencias para inmersión en líquidos
- Acero inox.
- Termostato de trabajo incluído
- Caja estanca incluida.

ATENCIÓN

- Comprobar que la longitud de la Resistencia sea siempre inferior al diámetro del acumulador seleccionado.
- Termostato de seguridad a rearme manual NO incluido.

Modelo	Conexión	Potencia W	Tensión	Long.mm
TIR204	1 1/4"	1.500	Monofásica	315
TIR205	1 1/4"	2.000	Monofásica	315
TIR206	1 1/4"	2.500	Monofásica	285
TIR208	1 1/4"	3.500	Monofásica	375
TIR304	1 1/2"	1.500	Monofásica	520
TIR305	1 1/2"	2.000	Monofásica	680
TIR306	1 1/2"	2.500	Monofásica	450
TIR308	1 1/2"	3.500	Monofásica	560
TIR401	2"	1.500	Trifásica	180
TIR403	2"	3.000	Trifásica	350
TIR404	2"	4.500	Trifásica	520
TIR405	2"	6.000	Trifásica	680
TIR406	2"	7.500	Trifásica	450
TIR408	2"	10.500	Trifásica	560
TIR409	2"	12.000	Trifásica	680
TIR410	2"	13.500	Trifásica	760
TIR411	2"	15.000	Trifásica	835
TIR412	2"	18.000	Trifásica	990
RES150SCOM	Brida	1.500	Monofásica	Standard
RES200SCOM	Brida	2.000	Monofásica	Standard

VÁLVULAS DE SEGURIDAD

Standard – Modelos SRP y SRO
- Temperatura de proyecto – 0-110ºC
- Sobrepresión apertura 10%
- Presión mínima 0,6 bar
- Conexión macho, descarga hembra

Solares – Modelos SMP/MS
- Temperatura de proyecto – 0-140ºC
- Sobrepresión apertura 10%
- Presión mínima 0,6 bar
- Sección de descarga sobredimensionado.
- Conexión macho, descarga hembra.

Válvula de purga de aire
- Temperatura de proyecto 0 – 110ºC
- Presión máxima 10 bar
- Conexión macho 1/2″

Termómetro Bi-metálico cromado
- Temperatura de proyecto 0-120ºC.
- Incluye vaina.
- Rosca 1/2″

Modelo	Conexión	Presión Tarado	Capacidad recomendada
STANDARD			
SRP/M-8P	1/2"	8 bar	Hasta 200 litros
SRP/M-6P	3/4"	6 bar	De 200 a 1.000 litros
SRO/M-8P	3/4"	8 bar	De 300 a 1.000 litros
SRO/M-6P	1"	6 bar	De 1.500 a 5.000 litros
SOLARES			
SMP/MS-8P	1/2"	8 bar	Hasta 200 litros

Modelo	Conexión	Presión Tarado	Capacidad recomendada
PURG10	1/2"	10 bar	-
TERMÓMETRO	1/2″	10 bar	-

SISTEMA PROTECCIÓN CATÓDICA

- Protección catódica electronica
- Sin mantenimiento.
- Alimentación 230 V AC / 50 Hz
- Se puede instalar a depósitos ya conexionados.

Para Depósitos Cerámicos y Vitrificados		
Modelo	Conexión	Capacidad
COR1	1/2″	80 - 1500
COR2	1/2″	2.000 - 4.000

ÁNODOS DE MAGNESIO

TESTER DE ÁNODO

Tester consumo ánodo

Verificación del consumo sin vaciar acumulador.

Ánodos con Tapa Ciega		
Modelo	Conexión	Longitud
AM05	1 1/4"	410
AM09	1 1/2"	640

Ánodos con Sistema Tester			
Modelo Gas	Conexión mm	Longitud mm	Capacidad
AM10T	1 1/4"	350	Desde 200
AM11T	1 1/2"	550	Desde 750

Los datos, medidas y fotografías mostradas pueden sufrir modificaciones sin preaviso. Se consideran en firme los datos en fase de oferta.